IN221000018V02_ES

370-056_370-057

3-6 años

Motocicleta Eléctrica

⚠ ADVERTENCIA:

- Este paquete contiene piezas pequeñas que son solo para adultos.
- Retire todas las bolsas y neumáticos de plástico antes de darle este juguete a un niño.
- Se debe usar equipo de protección, no debe usarse en el tráfico.
- Guarde este manual de instrucciones para futuras referencias.

⚠ ADVERTENCIA

ENSAMBLAJE REQUERIDO POR UN ADULTO

Vespa.® es una marca comercial registrada como propiedad de Piaggio&C.S.p.A.

IMPORTANTE, CONSERVAR PARA FUTURAS CONSULTAS: LEER DETENIDAMENTE.

INSTRUCCIONES DE MONTAJE

I. Especificaciones del producto:

Edad recomendada	3 - 6 Años
Dimensiones del producto	102 × 50.5 × 75.5 cm
Peso Máximo	30Kgs
Velocidad	2 - 3 km/h
Motor	30W
Cargador	Entrada: AC 220V / 110V
	Salida: DC6V / 500mA
Batería	6V 4.5AH
Temperatura ambiente de operación	0 - 40℃

II. Lista de piezas

1.Carrocería de la Motocicleta, 1 pieza	2. Asiento, 1 pieza	3. Manubrio, 1 pieza 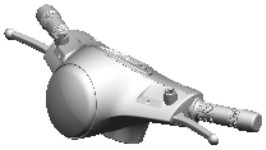
4. Rueda delantera, 1 pieza	5. Ruedas laterales, 1 pieza 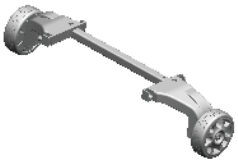	6. Espejos posteriores,2 piezas
7. Guardabarros Frontal,1 pieza	8. Guardabarros trasero, 1 pieza	9. Tornillo , 6 piezas (1 reemplazo)
10. Perno, 1 pieza.	11. Tuerca, 1 pieza	12.Cable de conexión MP3 , 1 pieza
13. Cargador, 1 pieza		

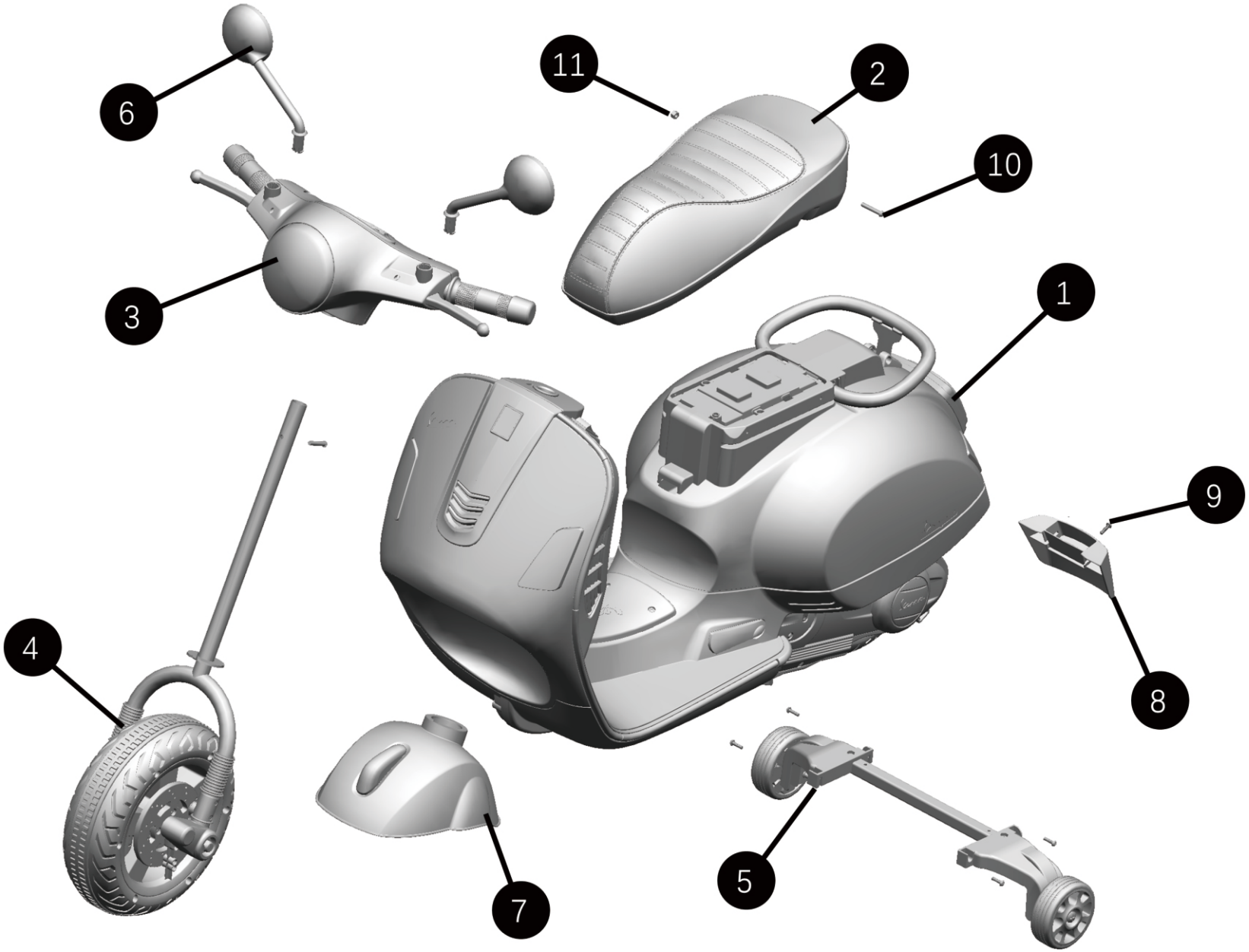
6
11
2
10
3
1
9
4
8
7
5

III. Instrucciones de montaje

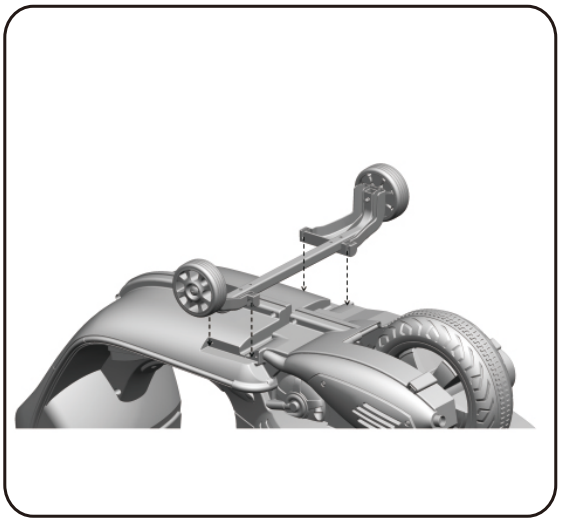

1. Coloque las ruedas laterales en su lugar en la parte inferior de la motocicleta.

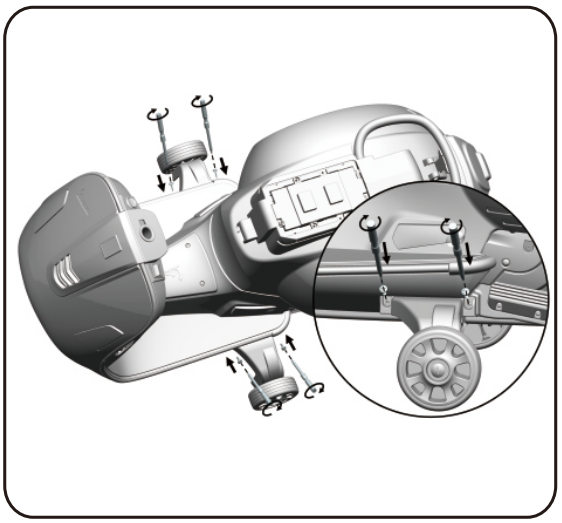

2.Utilice un destornillador (no incluido) para apretar las ruedas laterales con cuatro tornillos.

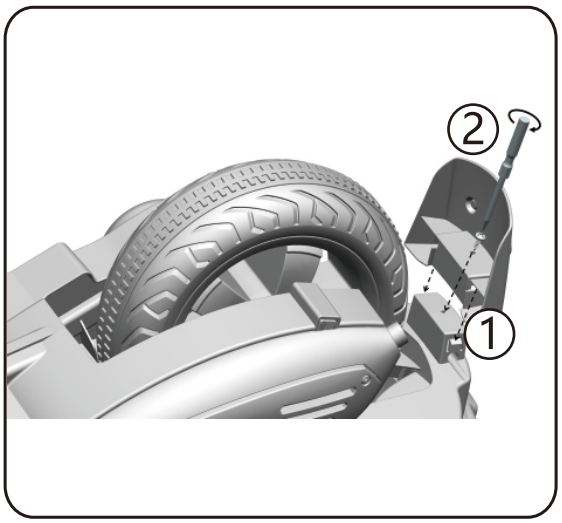

3. Coloque el guardabarros trasero en la posición de la parte trasera de la carrocería de la motocicleta, utilice un destornillador (no incluido) para apretarlo con un tornillo.

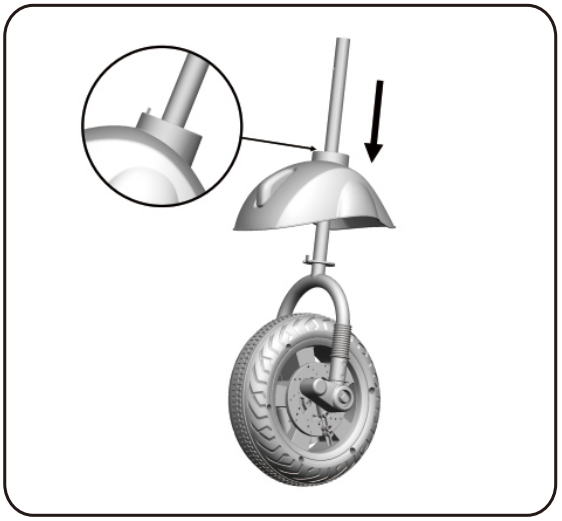

4. Inserte la varilla de la rueda frontal en el guardabarros frontal.

5.Inserte la varilla de la rueda frontal en el orificio de la carrocería de la motocicleta.

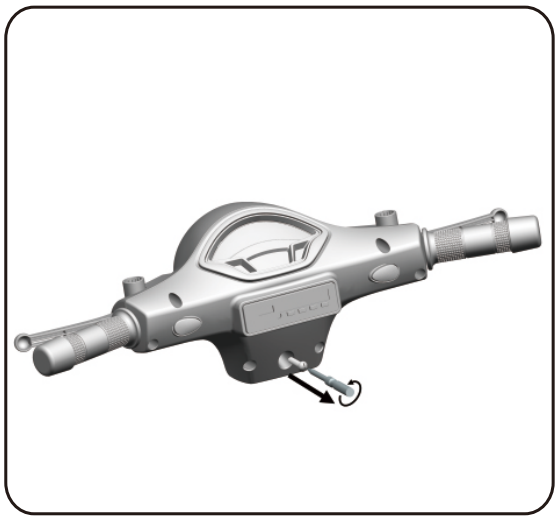

6.Utilice un destornillador (no incluido) para aflojar el perno y retire el perno.

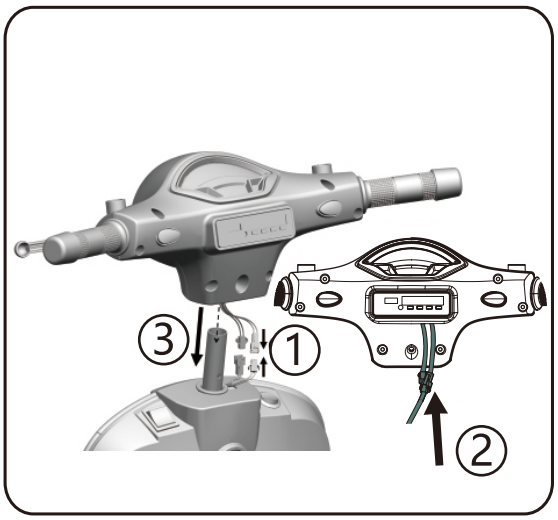

7.Conecte los enchufes de los cables, luego inserte los dos enchufes completos en el orificio de la barra del manillar como lo que se muestra en la imagen de arriba.

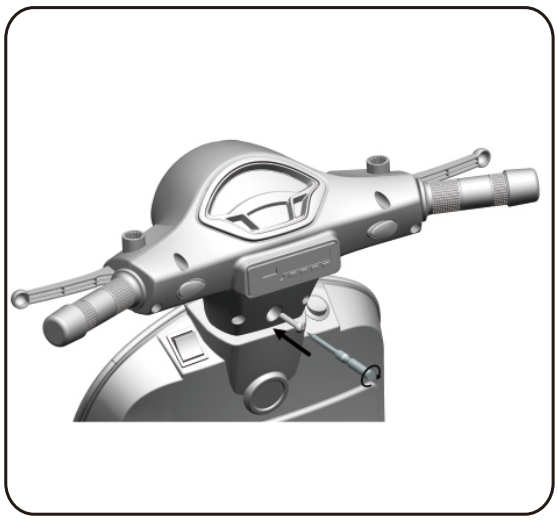

8.Coloque el manillar en la varilla de la rueda frontal, inserte el perno en el orificio y utilice un destornillador (no incluido) para apretarlo.

9.Utilice un destornillador (no incluido) para aflojar el tornillo.

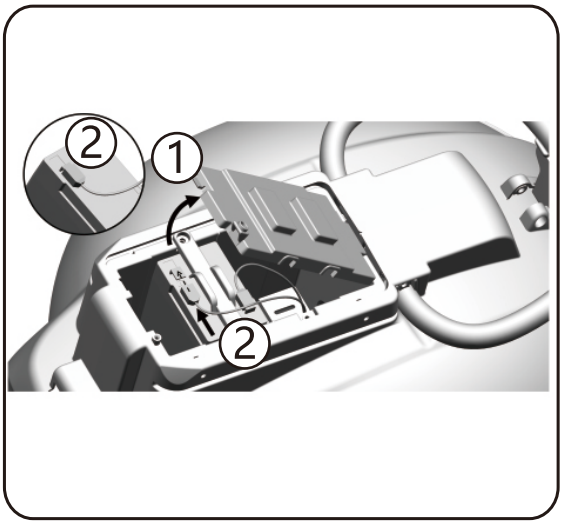

10.Abra la tapa de la caja de batería e inserte el terminal rojo del cable en el polo positivo de la batería.

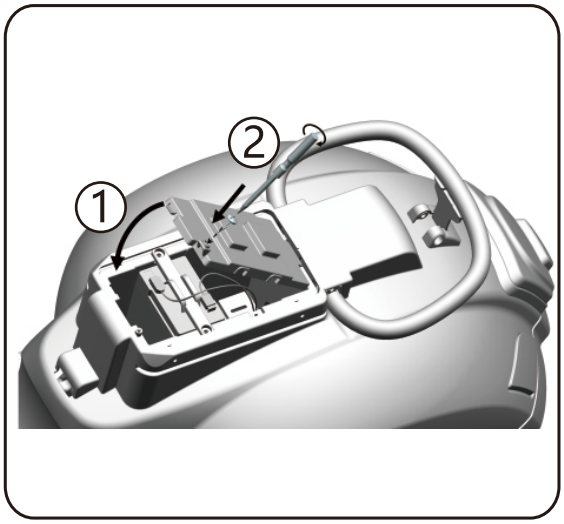

11.Cierre la tapa de la caja de batería y utilice un destornillador (no incluido) para apretar el tornillo.

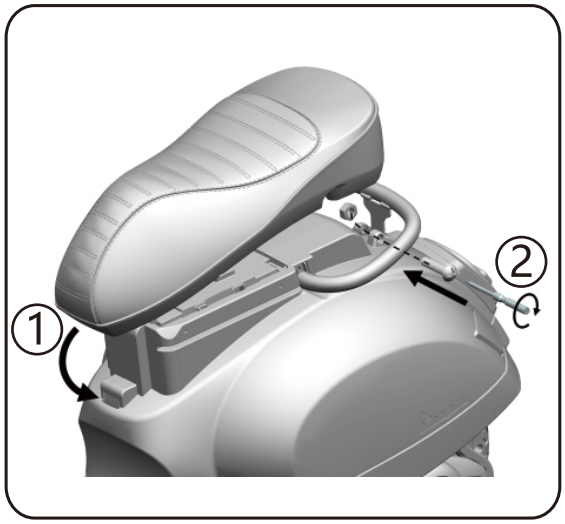

12.Coloque el asiento en su lugar en la carrocería de la motocicleta, luego inserte el perno en el orificio, y apriete la tuerca.

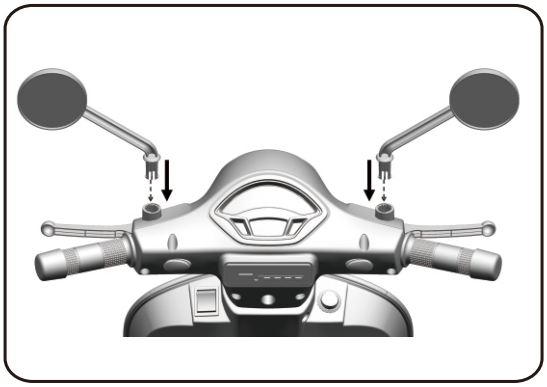

13.Inserte los espejos retrovisores en los orificios del manillar, asegúrese de que los espejos retrovisores estén fijados completamente.

IV. Función y Operación:

1.Tablero

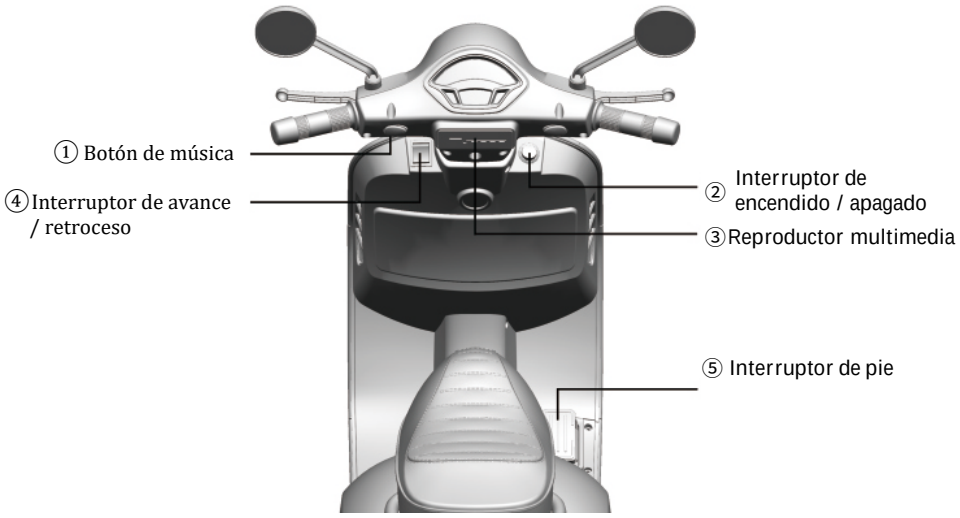

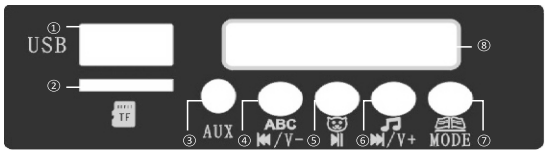

① Interfaz USB
② Interfaz de tarjetaTF
③ Interfaz MP3 /AUX
④ Pulsación corta: pista anterior / Pulsación larga: reducir volumen
⑤ Reproducir / Pausa
⑥ Pulsación corta: siguiente pista / Pulsación larga: aumento de volumen
⑦ Modo: Cambia el modo de USD.TF CARD.AUX. y otras funciones
⑧ Pantalla

V. Guía de funcionamiento de la batería y el cargador

1. La toma de carga se encuentra en el lado izquierdo de la motocicleta.
2. Solo use la batería y el cargador que se proporcionan o se recomiendan.
3. No juegue con el cargador y la batería porque no son juguetes.
4. La operación de carga de la batería la realizan únicamente los adultos, no los niños.
5. La batería debe estar completamente cargada antesdel primer uso. El tiempo decarga de la batería será de 8-12 horas y no podrá exceder las 15 horas.
6. El fenómeno tibio del cargador y la batería ocurrirá durante lacarga.

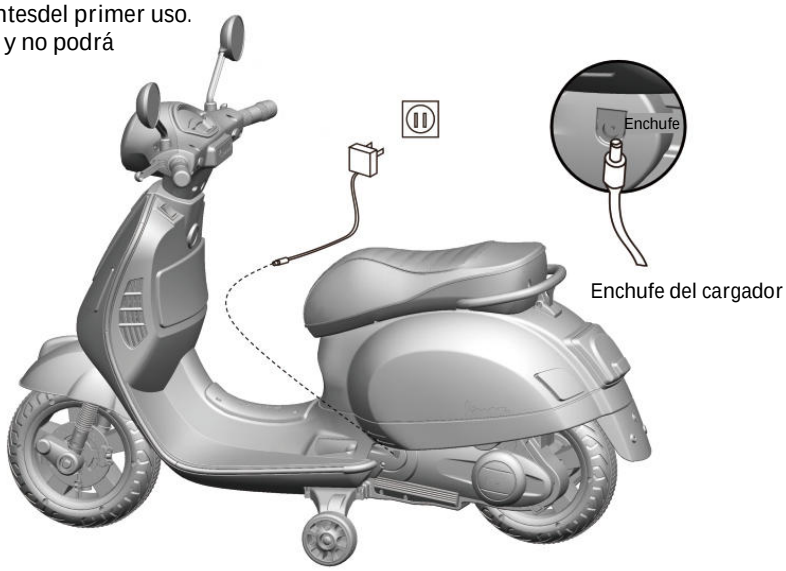

VI. Guía Simple de Eliminación de Fallas

Condiciones detectadas	Puntos claves de la inspección
1. El vehículo no está funcionando.	1) Verifique el interruptor de alimentación, y todos los enchufes de la placa de control debajo del asiento, y la línea de terminales de la batería que estén correctamente insertados.
	2) Verifique el protector de sobre corriente, cuando el automóvil está sobrecargado o bloqueado, el protector de sobre corriente desconecta automáticamente el circuito para proteger el motor y controlar la placa de IC.
	3) Verifique si el automóvil ha estado almacenado durante un tiempo prolongado y si su batería no está cargada a tiempo.
	4) Si el control remoto no puede encender el automóvil, verifique si la función de coincidencia de código del control remoto se opera normalmente.
	5) Verifique si la energía de la batería del control remoto es baja.
2. El sonido de la música está en silencio o distorsionado	Verifique si la batería tiene suficiente energía, de lo contrario cargue por completo.

VII. ADVERTENCIA

1. Advertencia de Batería:

1) Si el producto no se usa durante un período de tiempo prolongado, cargue completamente la batería y luego apague el interruptor de encendido para guardar el automóvil. La batería se recargará una vez cada dos meses; de lo contrario, la vida útil de la batería se acortará o la batería no podrá volver a cargarse.

2) Preste atención a los polos positivo y negativo de la batería durante la instalación (no se permite la conexión inversa o el cortocircuito de los polos positivo y negativo de la batería).

2. Advertencia acerca del Producto:

1) Puede haber posibles bordes filosos, puntas filosas o piezas pequeñas antes del ensamblaje de este producto, y por lo tanto este producto debe ser ensamblado por el adulto.

2) Para evitar la asfixia, mantenga la bolsa de plástico lejos de los niños. Deseche todas las bolsas inmediatamente.

3) Los niños deben usar el automóvil correctamente bajo la guía y supervisión de un adulto, de lo contrario, pueden lastimarse a sí mismos o los demás.

4) El automóvil es adecuado para conducir en terrenos planos y está estrictamente prohibido conducirlo en lugares peligrosos como calles, carreteras, pendientes de sueño y junto a la piscina, de lo contrario, podrían producirse accidentes de tráfico y ahogamientos.

5) Use calzado y equipo de protección antes de usarlo, como abrochar el cinturón de seguridad y ponerse el casco, guantes, rodilleras, etc.

6) Las piezas pequeñas posiblemente se caigan cuando este producto se usa incorrectamente. Por lo tanto, no es adecuado para niños menores de 36 meses.

7) Verifique regularmente si la batería, el cargador, el cable, el enchufe, la carcasa y otras partes están dañados; si ocurre el daño, deje de usar este producto hasta que haya sido reparado.

8) Este producto solo puede ser usado por un niño; el peso máximo es de 30 kg y, por lo tanto, no se permite el sobre peso.

9) Mantén este producto alejado del fuego.

10) Las instrucciones del producto deben mantenerse ya que contienen información importante.

3. ADVERTENCIA:

ADVERTENCIA

Para reducir el riesgo de lesiones, se requiere la supervisión de un adulto
Está estrictamente prohibido su uso en las carreteras, cerca de vehículos de motor, pendientes, piscinas y donde hay agua;
Por favor, use zapatos; este coche de juguete solo puede ser usado simultáneamente por una persona.
Mantenga este producto alejado de los niños antes de que lo ensamble un adulto, ya que hay bordes, puntas o partes pequeñas potencialmente filosos.

ADVERTENCIA

No mezcle la batería alcalina, la batería estándar (carbono-zinc) ni la recargable (níquel-cadmio).

ADVERTENCIA

Equipo de protección debe ser usado. No para ser usado en el tráfico.

ADVERTENCIA

Este producto no es adecuado para niños menores de 3 años debido a su velocidad máxima.

VIII. Cuidado y Mantenimiento

1 Limpie y limpie regularmente con un trapo.
2) Las partes giratorias del automóvil se deben revisar regularmente para determinar si alguna materia extraña obstruye la rotación y para mantener el estado de lubricación durante el funcionamiento normal.

Model identifie	HK050V-060050	
Input voltage	100-240	V
Input AC frequency	50/60	Hz
Output voltage	6	V
Output current	0.5	A
Output power	3	W
Average active efficiency	78.38	%
Efficiency at low load (10 %)	66	%
No-load power consumption	0.09	W
IMPORTADOR: SPANISH AOSOM, S.L. C/ ROC GROS, Nº 15. 08550, ELS HOSTALETS DE BALENYÀ, SPAIN. B66295775 WWW.AOSOM.ES ATENCIONCLIENTE@AOSOM.ES TEL: 931294512 HECHO EN CHINA		

Si tiene alguna pregunta, comuníquese con nuestro Centro de Atención al Cliente. Nuestros datos de contacto son los siguientes:

0034-931294512

atencioncliente@aosom.es

IN221000018V02_PT

370-056_370-057

3-6 meses

Mota Elétrica

⚠ **CUIDADO:**

- Esta embalagem contém peças pequenas.
- A montagem para adultos requer.
- Retirar todos os sacos de plástico e borrachas antes das crianças utilizar
- Equipamento de proteção recomendado
- Não utilizar no trânsito
- Guarde estas instruções para referência futura

⚠ **AVISO**

A MONTAGEM DEVE SER REALIZADA POR UM ADULTO

Vespa.® é uma marca registada propriedade da Piaggio & C.S.p.A

IMPORTANTE, GUARDE PARA FUTURAS REFERÊNCIAS: LEIA ATENTAMENTE

MANUAL DE INSTRUÇÕES

I. Especificações do produto:

Idade adequada	3 - 6 Anos
Medidas do produto	102 × 50.5 × 75.5 cm
Peso máximo	30Kgs
Velocidade	2 - 3 km/h
Motor	30W
Carregador	Entrada: AC 220V/110V
	Saída: DC6V/500mA
Bateria	6V 4.5AH
Temperatura ambiente de funcionamento	0 - 40℃

II. Lista de Partes

1. Estrutura 1 peça	2. Assento 1 peça	3. Guiador 1 peça 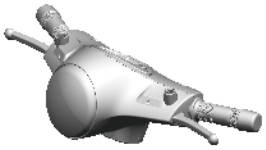
4. Roda frontal 1 peça	5. Roda lateral 1 peça 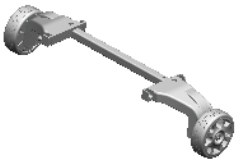	6. Espelho retrovisor 2 peças
7. Para choque frontal 1 peça	8. Para choque traseiro 1 peça	9. Parafuso 6 peças (1 peça de substituição)
10. Parafuso 1 peça	11. Porca 1 peça	12. Cabo de conexão MP3 1 peça
13. Carregador 1 peça		

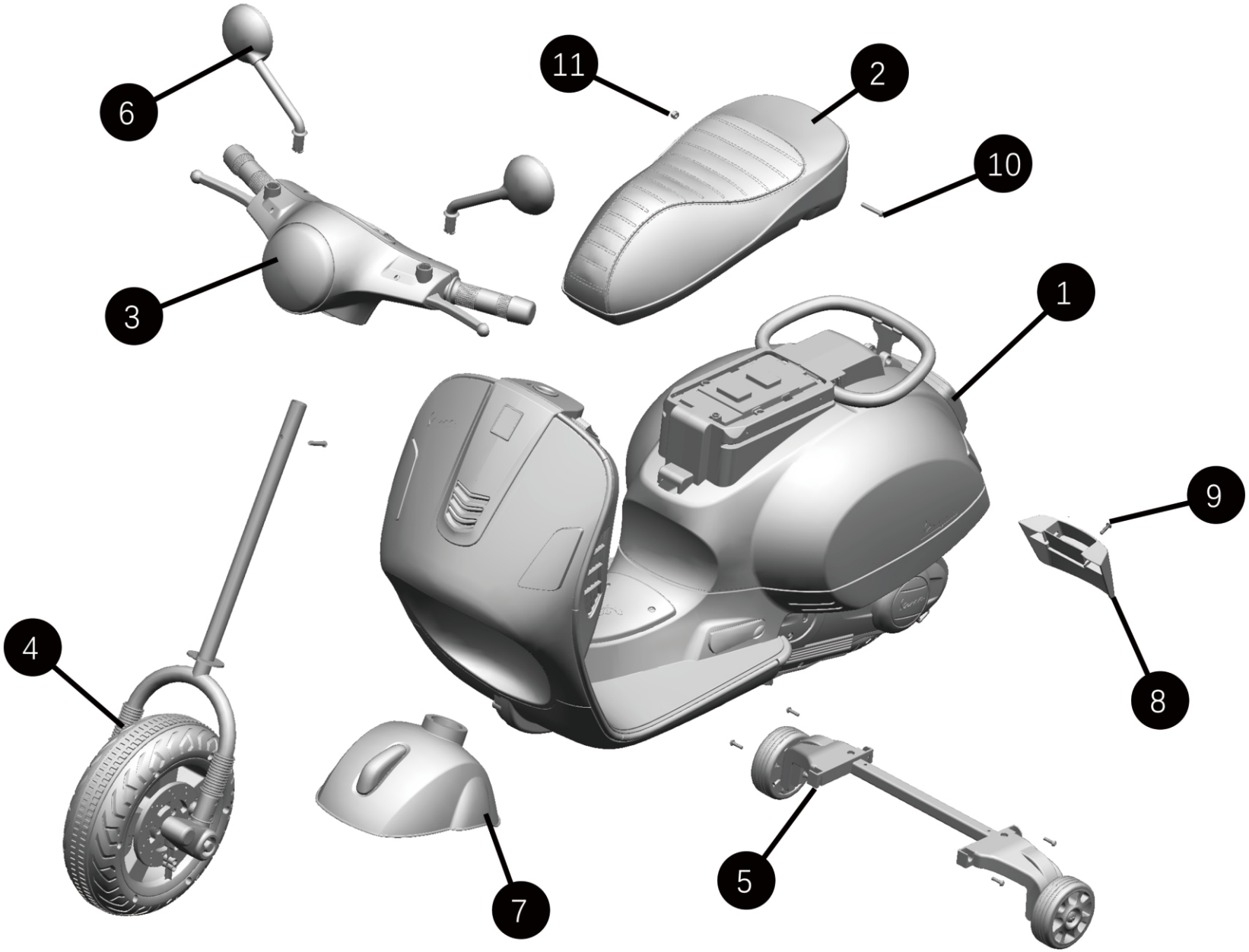
6
11
2
10
3
1
9
4
8
7
5

III. Instruções de Montagem

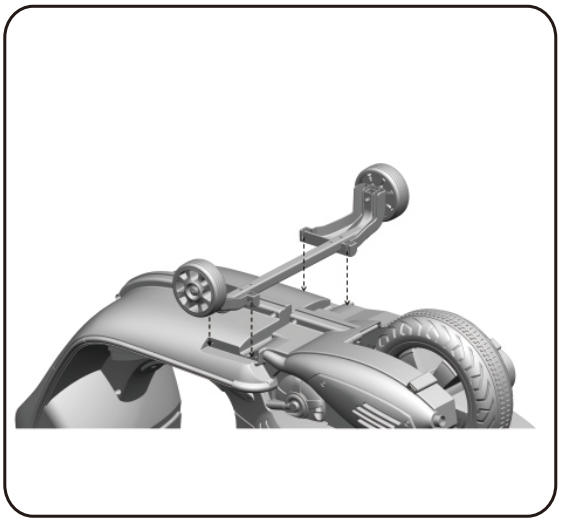

1. Coloque a roda lateral na posição na parte inferior da mota.

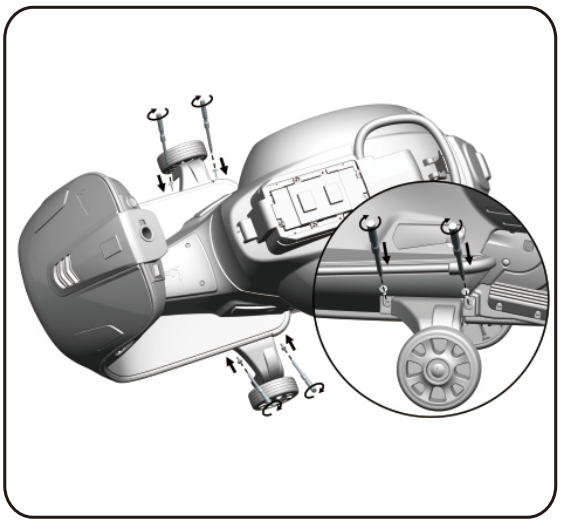

2. Aperte a roda lateral com quatro parafusos com uma chave de fendas (não incluída).

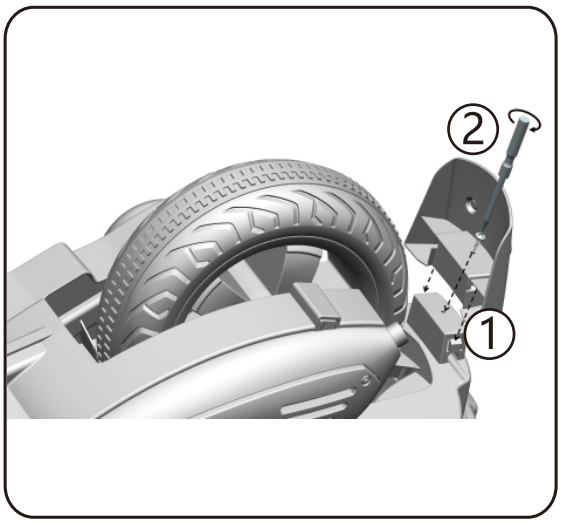

3. Coloque o para choques traseiro sobre o local na parte de trás da estrutura da mota e aperte-a com um parafuso com uma chave de fendas (não incluída).

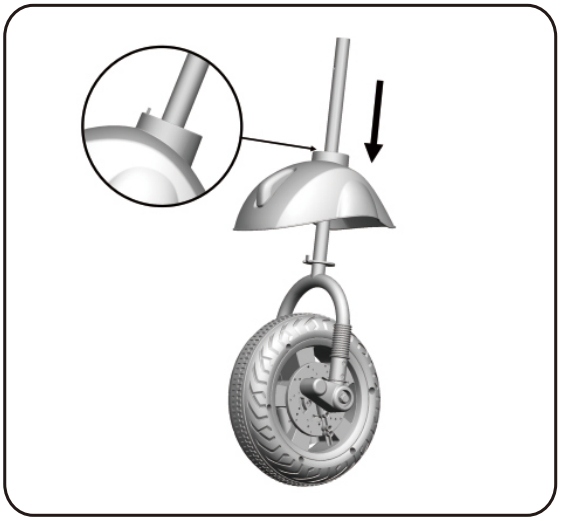

4. Insira a roda dianteira através do para choques dianteiro.

5. Insira o eixo da roda dianteira no orifício da estrutura da mota.

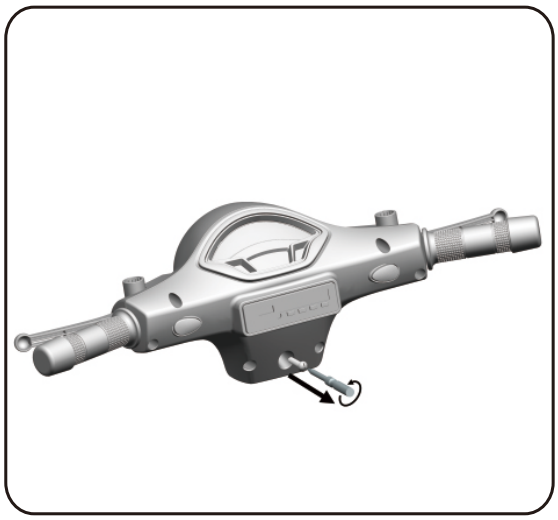

6. Desaperte o parafuso com uma chave de fendas (não incluída) e retire o parafuso.

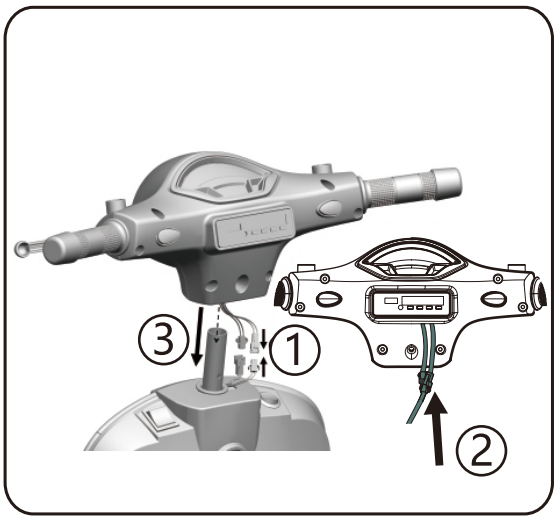

7. Ligue as fichas de arame ao orifício do guiador, como indicado acima.

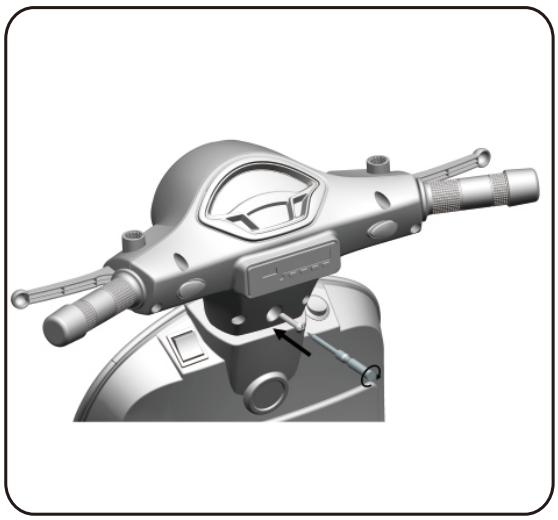

8. Coloque o guiador sobre a estrutura da roda dianteira, insira o parafuso no orifício e aperte-o com uma chave de fendas (não incluída).

9. Desaperte o parafuso com uma chave de fendas (não incluída).

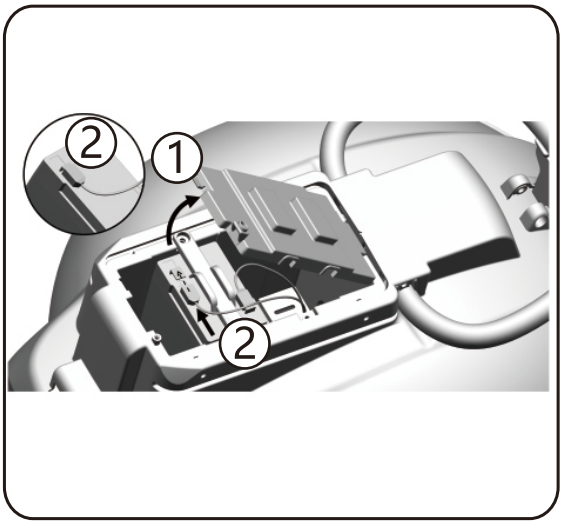

10. Abra a tampa da bateria e insira o terminal do cabo vermelho no pólo positivo da bateria.

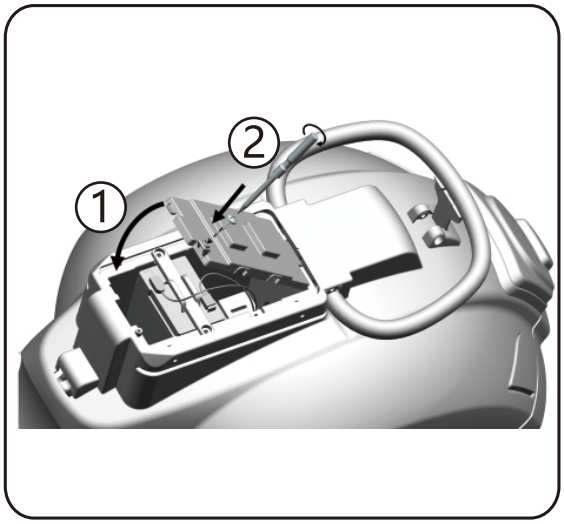

11. Feche a tampa da bateria e aperte o parafuso com uma chave de fendas (não incluída).

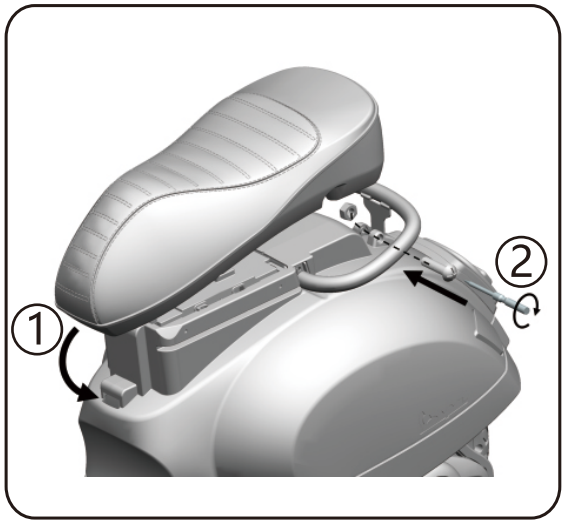

12. Coloque o assento no local na estrutura da mota, depois insira o parafuso no orifício e aperte a porca.

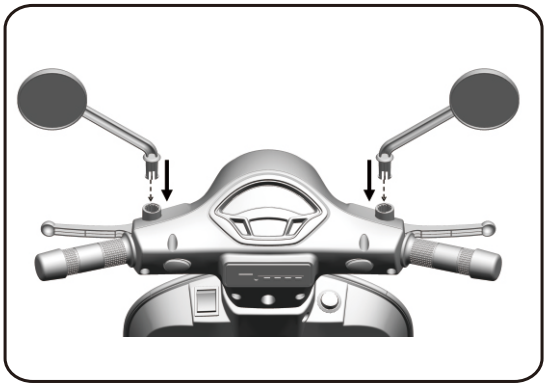

13. Insira o espelho retrovisor no orifício do guiador, certifique-se de que os espelhos retrovisores estão completamente fixos.

IV. Funcionamento e Operações

1. Painel de Controlo

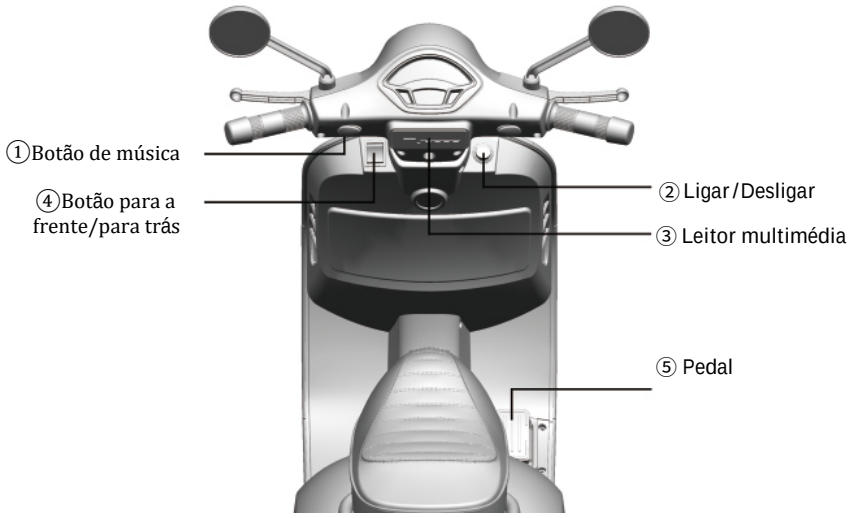

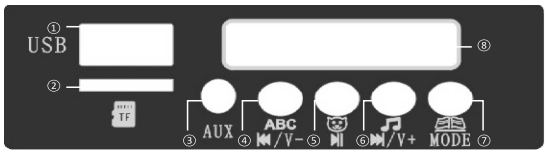

① Interface USB
② Interface do cartão TF
③ Interface MP3/AUX
④ Premir brevemente: faixa anterior/premir demoradamente: diminuir volume
⑤ Reproduzir/Pausa
⑥ Premir brevemente: faixa seguinte/premir demoradamente: aumentar o volume
⑦ Modo: Alterar o modo de USB, TF, CARD, AUX e outras funções
⑧ Ecrã

V. Manual de instruções da bateria e do carregador

1. A tomada de carregamento está localizada no lado esquerdo da mota.
2. Somente pode ser utilizada a bateria e o carregador que são fornecidos ou recomendados
3. Por favor, não brinque com o carregador e a bateria porque não são brinquedos.
4. A operação de carregamento da bateria só pode ser efectuada por adultos, nunca por crianças.
5. A bateria deve estar totalmente carregada antes da primeira utilização; o tempo de carregamento da bateria deve ser de 8-12 horas e não pode exceder 15 horas.
6. O fenómeno de aquecimento do carregador e da bateria ocorrerá durante o carregamento.

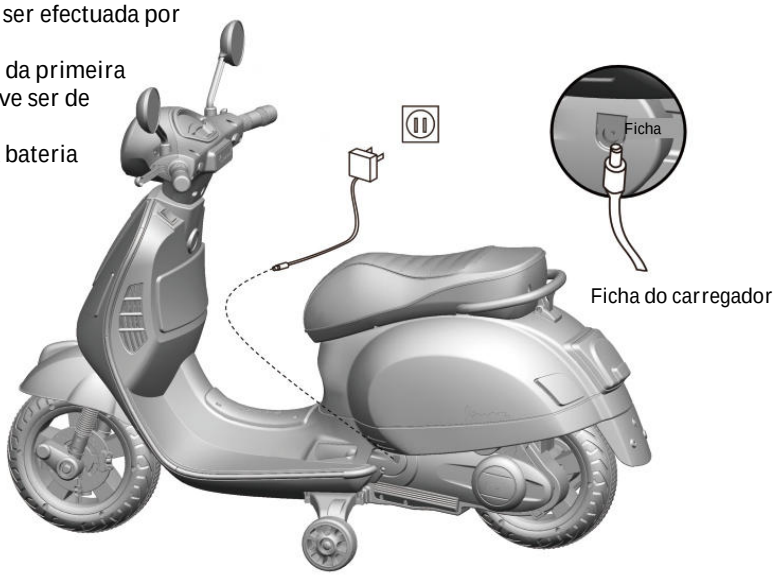

VI. Guia simples de eliminação de avarias

Problemas de funcionamento	Pontos principais da inspecção
1. O veículo não pode ser conduzido	1)Verifique se o interruptor de alimentação, todas as fichas da placa de controlo por baixo do assento e a linha do terminal da bateria estão corretamente inseridos.
	2)Verificar o protector de sobrecorrente, quando o carro está sobrecarregado ou bloqueado, o protector de sobrecorrente desliga automaticamente o circuito para proteger o motor e a placa de controlo IC.
	3) Verificar se o automóvel foi guardado durante muito tempo e se a bateria não está carregada a tempo.
	4)Se o controlo remoto não conseguir ligar a mota, verificar se a função de correspondência de códigos do controlo remoto está a funcionar normalmente
	5)Verificar se a carga da bateria do controlo remoto está fraca.
2. O som da música é distorcido ou silencioso	Verificar se a bateria tem energia suficiente, caso contrário, carregar completamente.

VII. AVISO

1. Aviso da bateria:

1)Se o produto não for utilizado durante um longo período de tempo, carregue totalmente a bateria e, em seguida, desligue o interruptor de alimentação para guardar a mota. A bateria deve ser recarregada de dois em dois meses, caso contrário a vida útil da bateria será reduzida ou a bateria não poderá ser carregada novamente.

2) Prestar atenção aos pólos positivo e negativo da bateria durante a instalação (não é permitida a ligação inversa ou curto-circuito dos pólos positivo e negativo da bateria).

2. Aviso do produto:

1) Pode haver potenciais arestas afiadas, pontos afiados ou peças pequenas antes da montagem deste produto, pelo que este produto deve ser montado por um adulto.

2) Para evitar asfixia, mantenha o saco de plástico e peças pequenas afastados das crianças. Elimine imediatamente todos os sacos.

3) As crianças somente devem utilizar a mota, sob a orientação e supervisão de um adulto, caso contrário podem ferir-se a si próprias ou aos outros.

4) A mota é adequada para ser utilizada em terrenos planos, sendo proibida a sua condução em locais perigosos, tais como estradas públicas, declives e perto de piscinas e água.., caso contrário podem ocorrer acidentes e afogamentos.

5) Calçar sapatos e equipamento de proteção antes da utilização, tal como apertar o cinto de segurança e colocar o capacete, luvas, joelheiras, etc.

6. As peças pequenas podem cair se este produto for utilizado incorrectamente. Por isso, não é adequado para crianças com menos de 36 meses de idade.

7) Verificar regularmente se a bateria, o carregador, o fio, a ficha, a caixa e outras peças estão danificadas; se ocorrerem danos, deixar de utilizar este produto até ser reparado.

8) Este produto só pode ser utilizado por uma criança; a carga máxima é de 30 kg, pelo que não é permitida a sobrecarga.

9) Manter afastado do fogo.

10) As instruções do produto devem ser guardadas, pois contêm informações importantes.

3. AVISO:

AVISO

Para reduzir o risco de ferimentos, é necessária a supervisão de um adulto.
É estritamente proibida a utilização em estradas, perto de veículos motorizados, declives, piscinas e onde haja água;
Esta mota só pode ser utilizada por uma pessoa em simultâneo.
Manter afastado das crianças antes de ser montado por um adulto, uma vez que existem arestas, pontas ou peças pequenas potencialmente afiadas.

AVISO

Não misturar pilhas alcalinas, pilhas padrão (carbónio-zinco) ou pilhas recarregáveis (níquel-cádmio)

AVISO

Deve ser usado equipamento de proteção. Não deve ser utilizado no trânsito.

AVISO

Este produto não é adequado para crianças com menos de 3 anos devido à sua velocidade máxima

VIII. Cuidados e Manutenção

1)Limpe-o regularmente com um pano macio e levemente húmido.
2) As peças rotativas da mota devem ser verificadas regularmente para determinar se algummaterial estranho obstrui a rotação e para manter o estado de lubrificação de funcionamento normal.

Identificação do modelo	HK050V-060050	
Voltagem de entrada	100-240	V
Frequência AC de entrada	50/60	Hz
Voltagem de saída	6	V
Corrente de saída	0.5	A
Potência de saída	3	W
Eficiência média ativa	78.38	%
Eficiência a baixa carga (10 %)	66	%
Consumo de energia sem carga	0.09	W
IMPORTADOR: SPANISH AOSOM, S.L C.Roc Gros N.15, 08550. Els Hostalets de Balenyà Tel: 931294512 (Seg-Sex das 7:30 às 16:30) info@aosom.pt www.aosom.pt		

Se tiver alguma dúvida, por favor contacte o nosso Centro de Atendimento ao Cliente. Os nossos dados de contacto são os seguintes:

☎ 0034-931294512

info@aosom.pt.

Aosom