IN230500547V01_US_CA

820-090V01

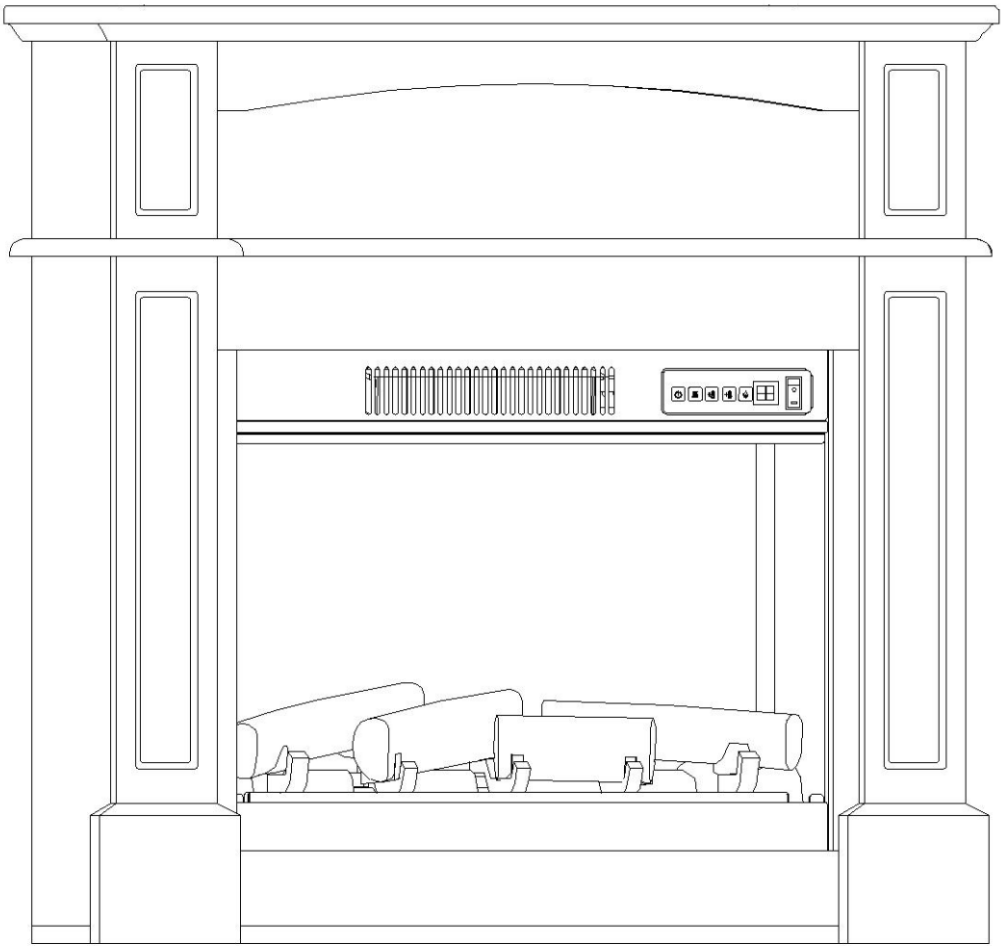

ELECTRIC FIREPLACE HEATERS
CHEMINÉE-CHAUFFAGE ÉLECTRIQUE

Intertek
5015087

Model/Modèle	Voltage/Tension	Frequency/Fréquence	Power/Puissance
YH-2302	120V~	60Hz	1400W

***EN*_IMPORTANT, RETAIN FOR FUTURE REFERENCE: READ CAREFULLY.**

***FR*_IMPORTANT:A LIRE ATTENTIVEMENT ET À CONSERVER POUR VOUS Y REFERER ULTERIEUREMENT.**

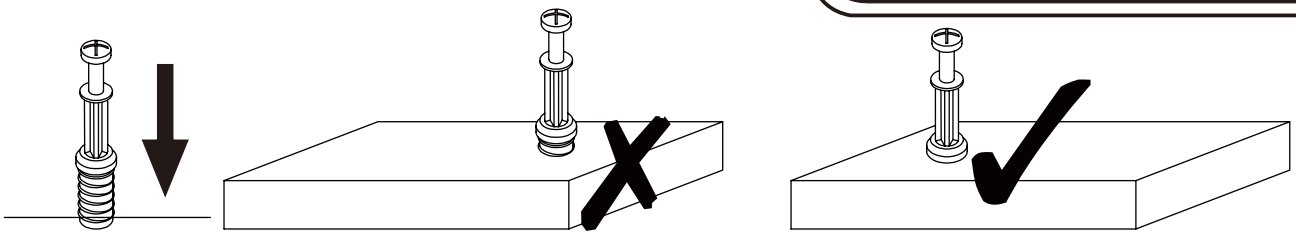

EN_QUICKFIT: Tighten quickfit until shoulder is flush with panel.Do not overtighten or undertighten.
FR_RACCORD RAPIDE:Faites serrer le raccord rapide jusqu'à ce que l'épaulement soit parfaitement encastré dans le panneau. Il ne faut ni trop serrer ni insuffisamment serrer.
ES_QUICKFIT:Apriete quickfit hasta que el hombre se descargue con el panel. NO lo sobreapriete ni lo apriete poco.
DE_QUICKFIT:Ziehen Sie den Quickfit fest, bis die Schulter mit der Platte bündig ist. Bitte nicht zu fest oder zu schwach anziehen.
IT_MONTAGGIO RAPIDO:Stringere il montaggio rapido fino a quando la spalla è a filo con il pannello, non stringere troppo o troppo poco.

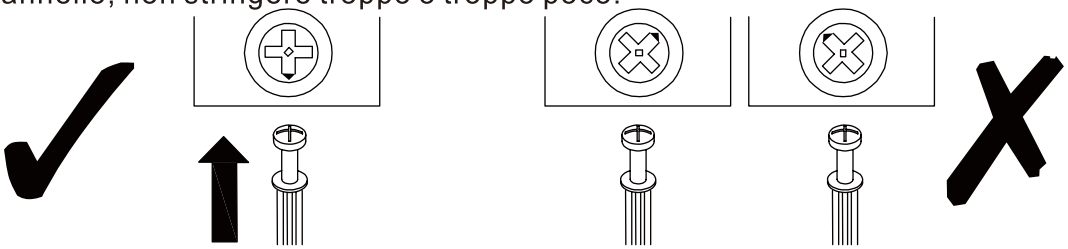

EN_CAM LOCK: When fitting cam lock, ensure starting position is correct before you insert connecting quickfit.
FR_SERRURE BATTEUSE:Avant d'insérer la serrure batteuse, veillez à la bonne orientation avant d'insérer le raccord rapide.
ES_CIERRE DE LA CÁMARA:Cuando instale el cierre de la cámara, asegúrese de que la posición de inicio es correcta antes de que inserte el quickfit conector.
DE_CAM-LOCK:Achten Sie bei der Montage des Cam-Locks auf die richtige Ausgangsposition, bevor Sie den Quickfit einsetzen.
IT_BLOCCAGGIO A CAMMA:Quando si monta il bloccaggio a camma, assicurarsi che la posizione iniziale sia corretta prima di inserire il montaggio rapido di collegamento.

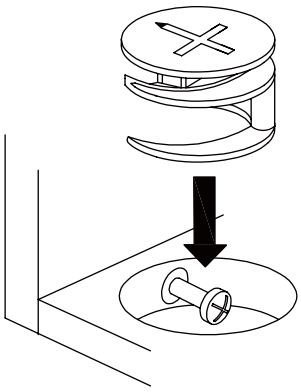

EN_ Quickfit head should be in the centre of the cam lock when the two panels are joined.
Cam lock should be inserted before quickfit.
FR_ Lorsque les deux panneaux sont assemblés, la tête du raccord rapide doit reposer au centre de la serrure batteuse.
Il faut insérer la serrure batteuse avant le raccord rapide.
ES_ El cabezal del quickfit debe estar en el centro del cierre de la cámara cuando se unan los dos paneles.
Se debe insertar el cierre de la cámara antes que el quickfit.
DE_ Der Quickfit-Kopf sollte sich in der Mitte des Cam-Locks befinden, wenn die beiden Platten zusammengefügt sind.
Der Cam-Lock sollte vor dem Quickfit eingesetzt werden.
IT_ La testa del montaggio rapido deve trovarsi al centro del bloccaggio a camma quando i due pannelli sono uniti.
Il Bloccaggio a Camma deve essere inserito prima del montaggio rapido.

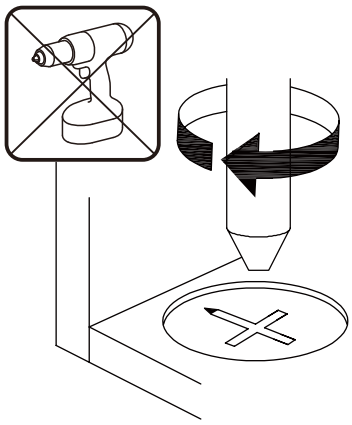

EN_ Turn cam lock clockwise to tighten.
FR_ Faites tourner la serrure batteuse dans le sens des aiguilles d'une montre pour la resserrer.
ES_ Gire el cierre de la cámara en sentido horario para apretarlo.
DE_ Drehen Sie den Cam-Lock im Uhrzeigersinn, um ihn festzuziehen.
IT_ Ruotare il bloccaggio a camma in senso orario per stringere.

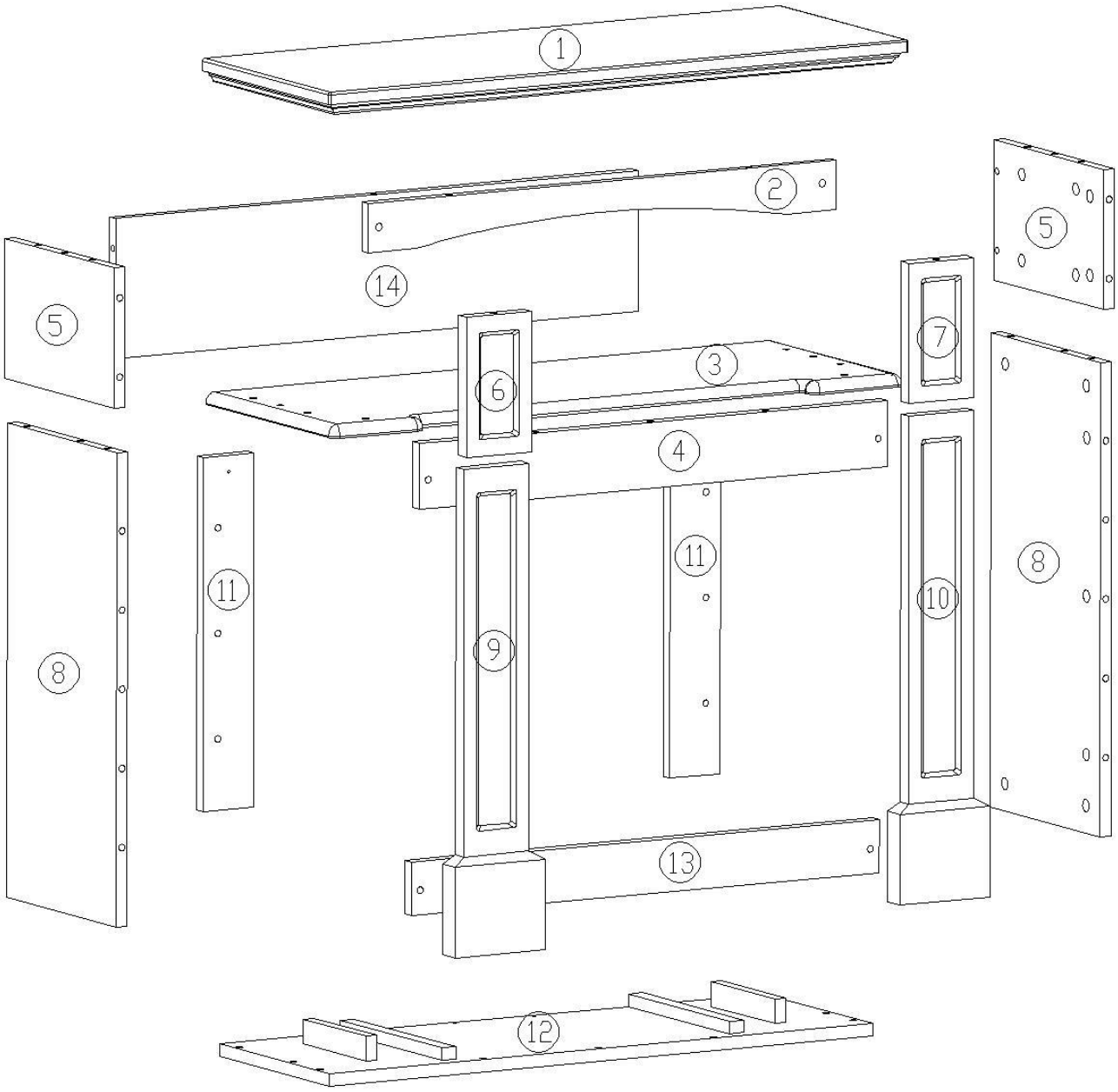
1
2
5
14
5
7
3
6
4
11
11
8
10
8
9
13
12

HARDWARE

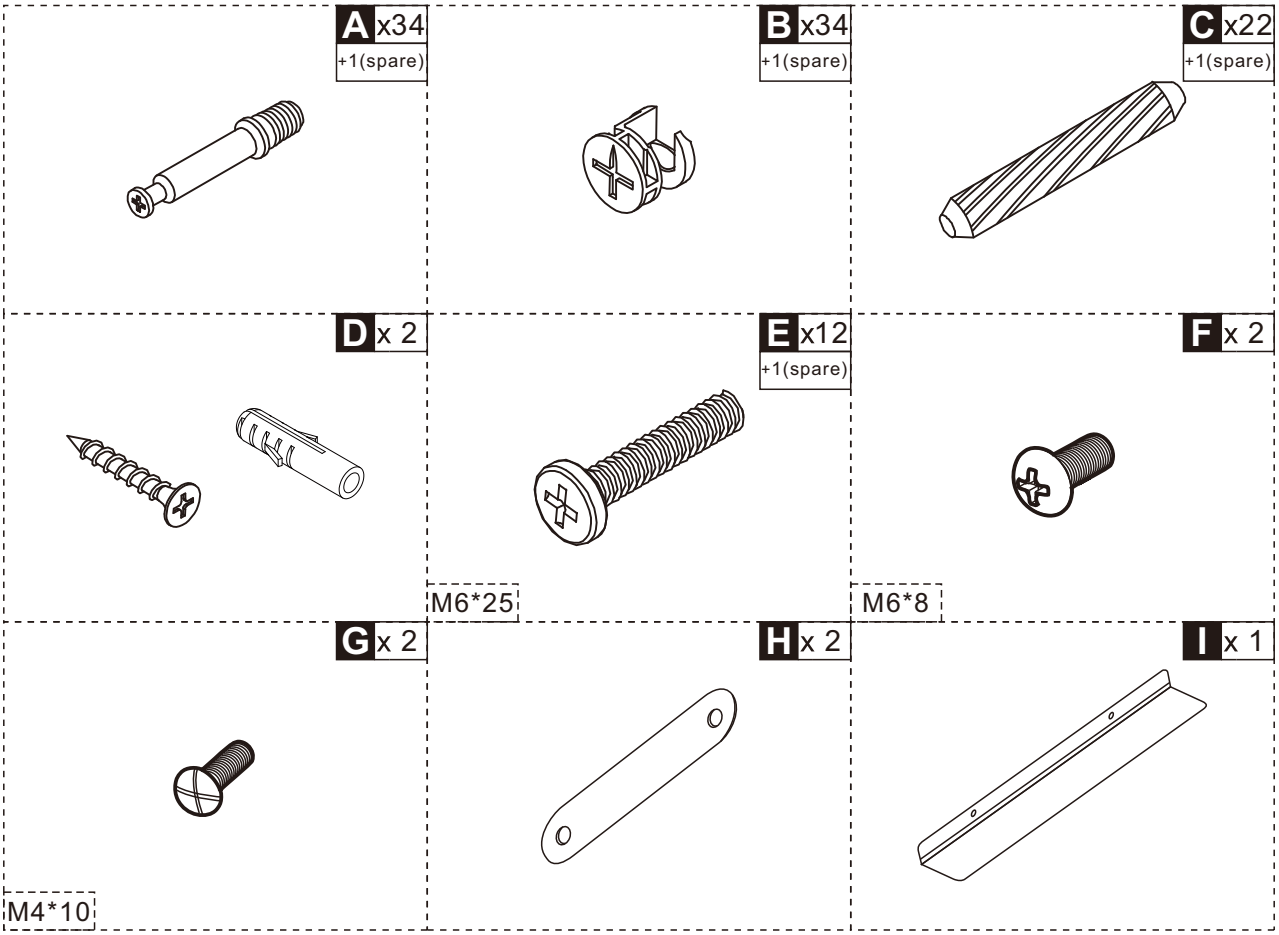

01

A		6
B		2
C		2

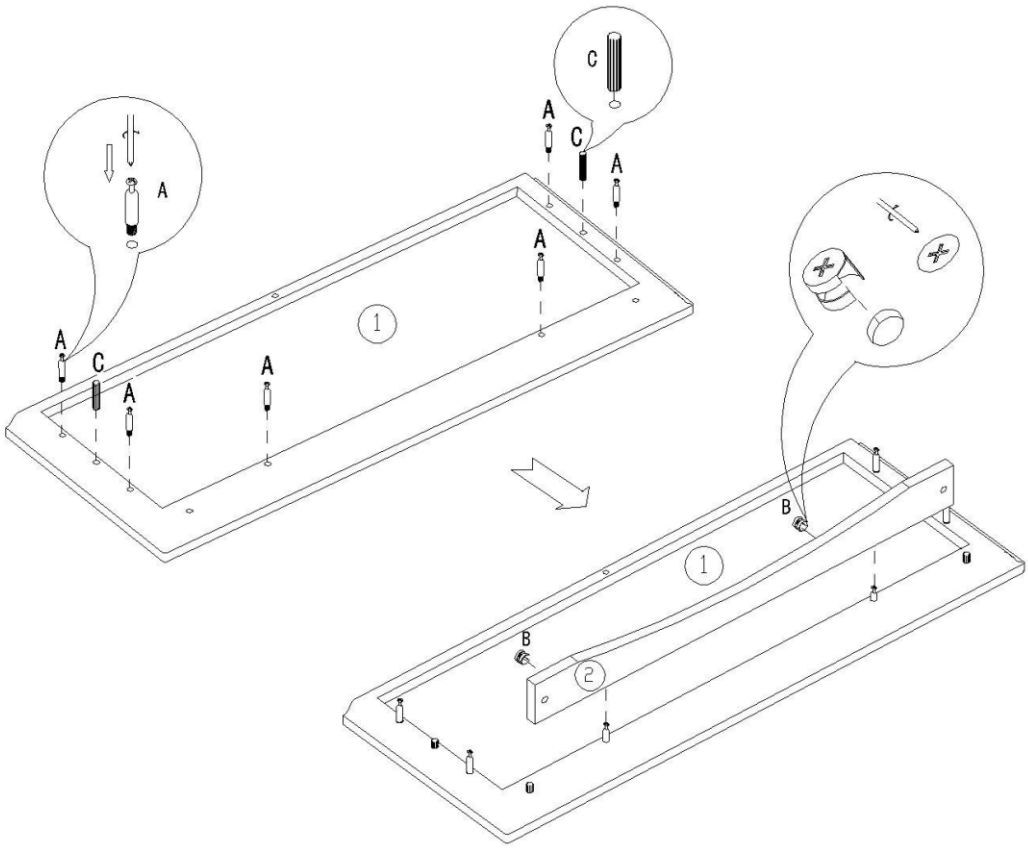

02

A		8
C		4

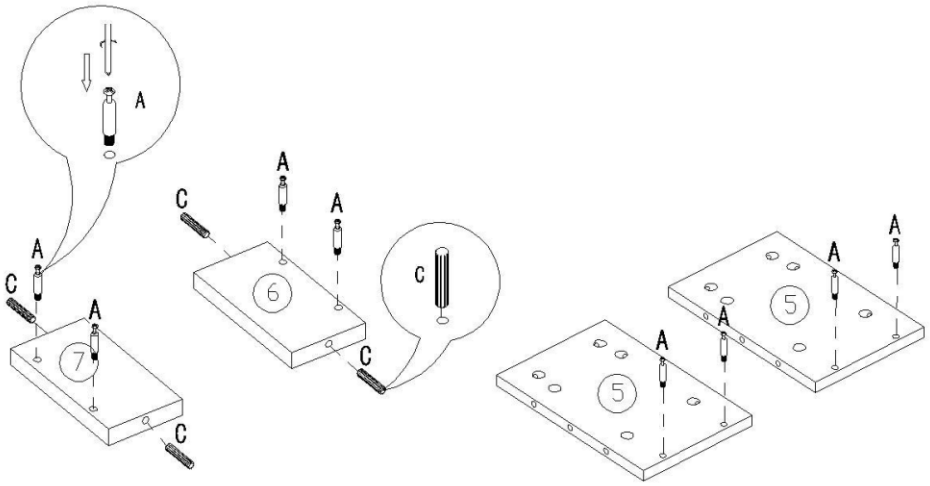

03

B		8
C		2

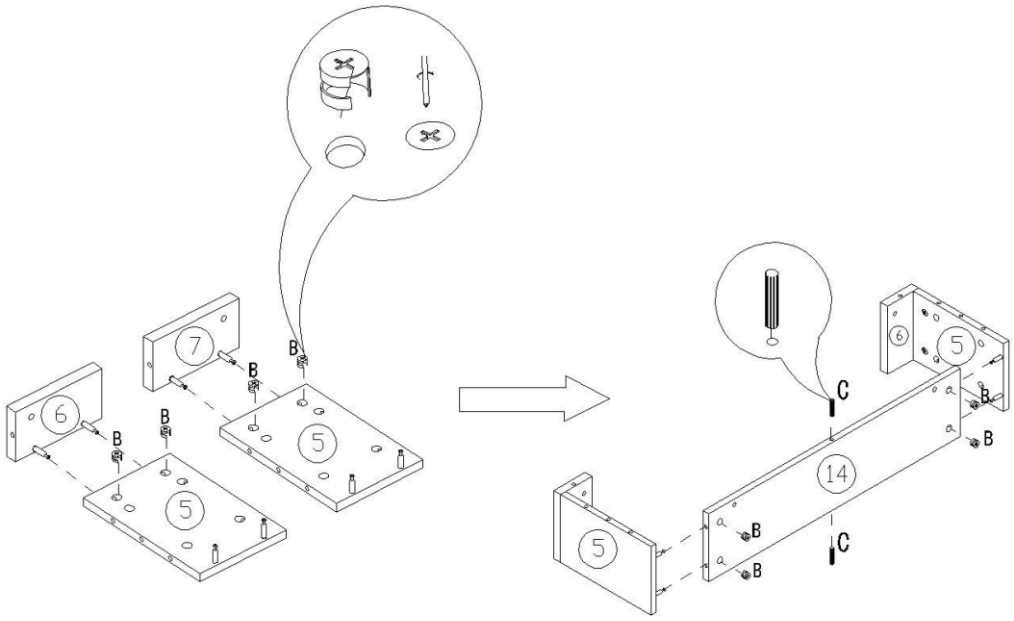

04

A		4

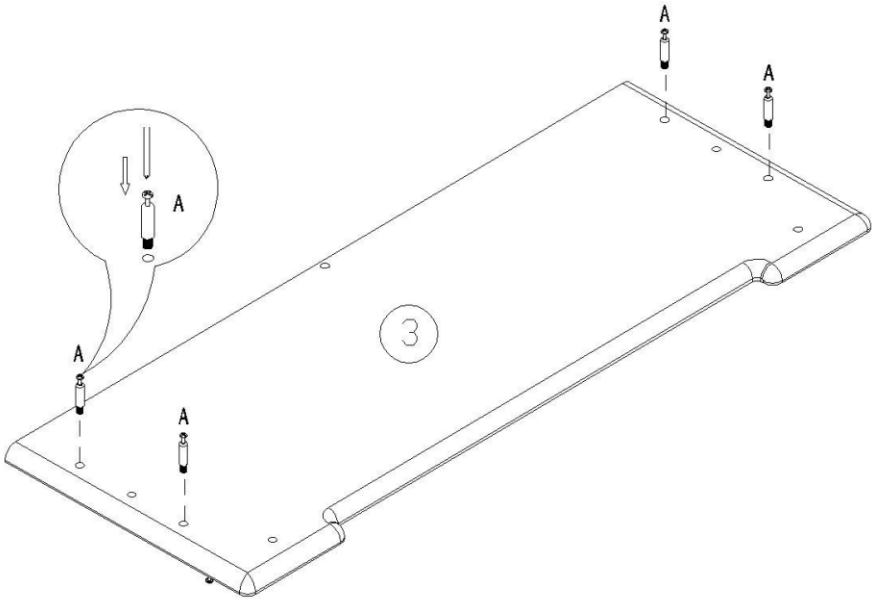

05

A		5

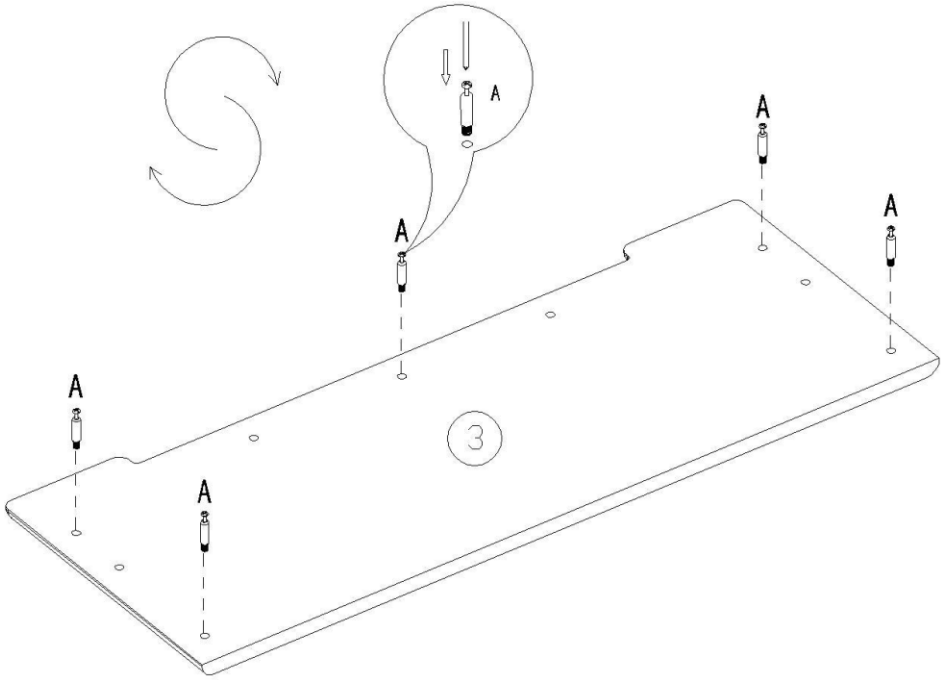

06

B		1
C		2

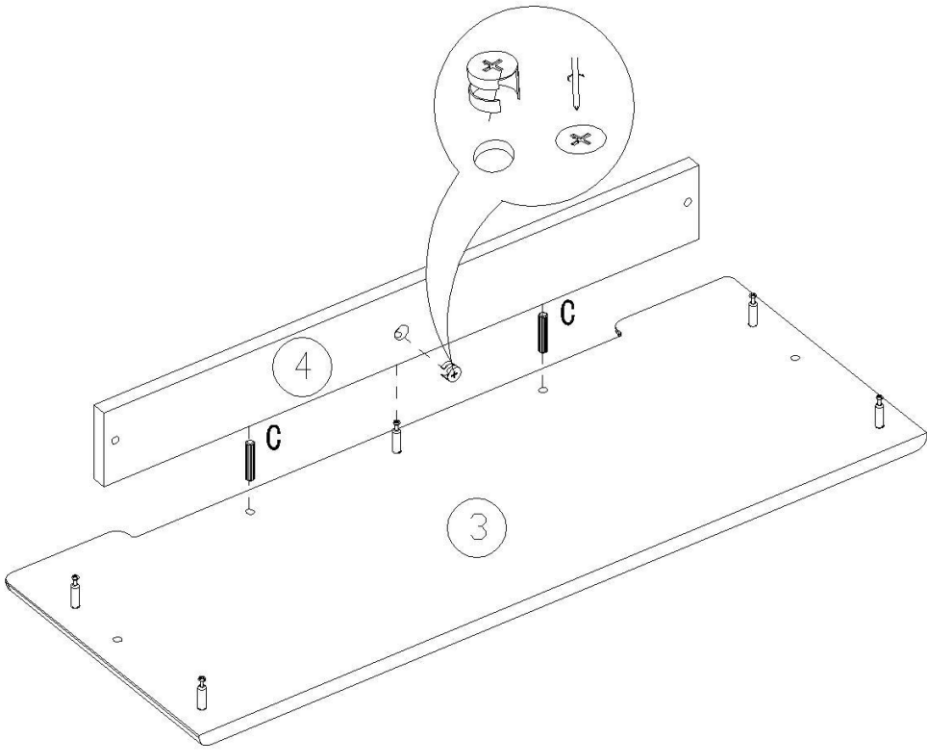

07

B		4
C		2
E		2

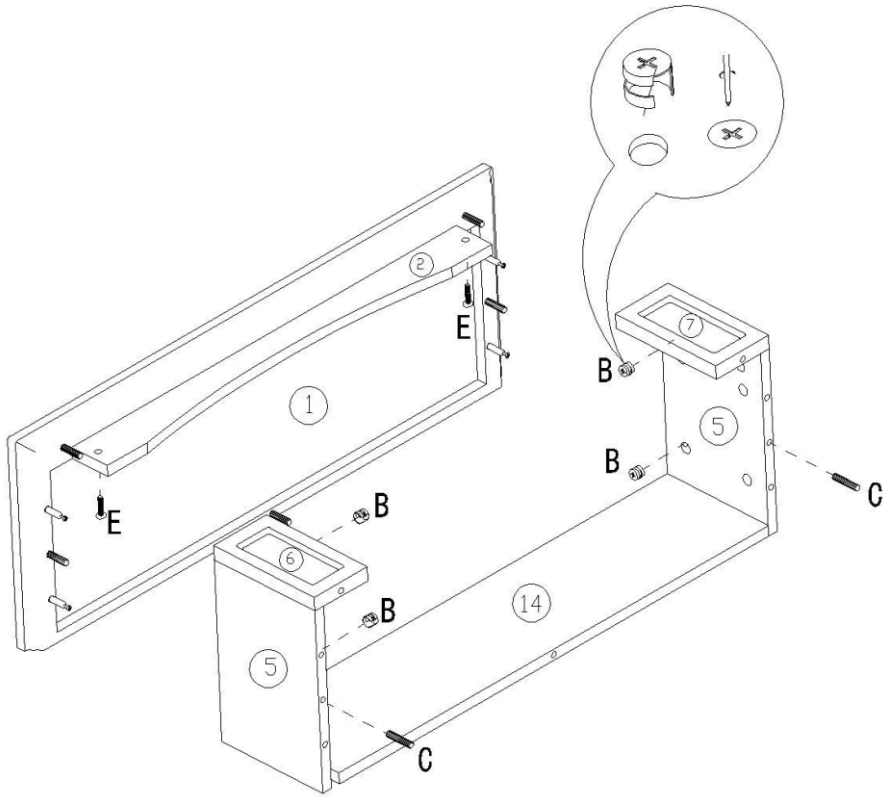

08

B		4

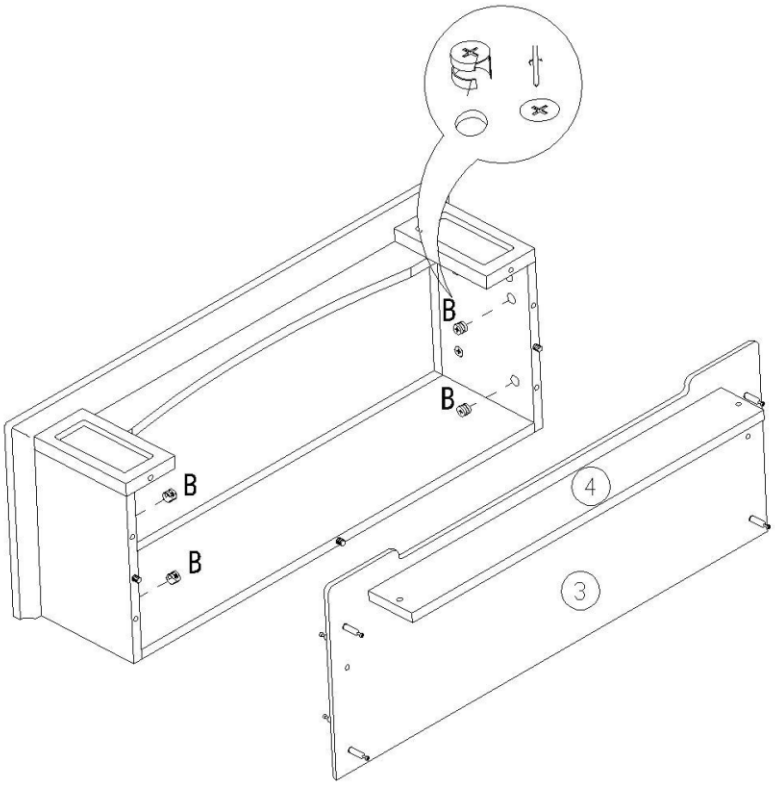

09

C		4

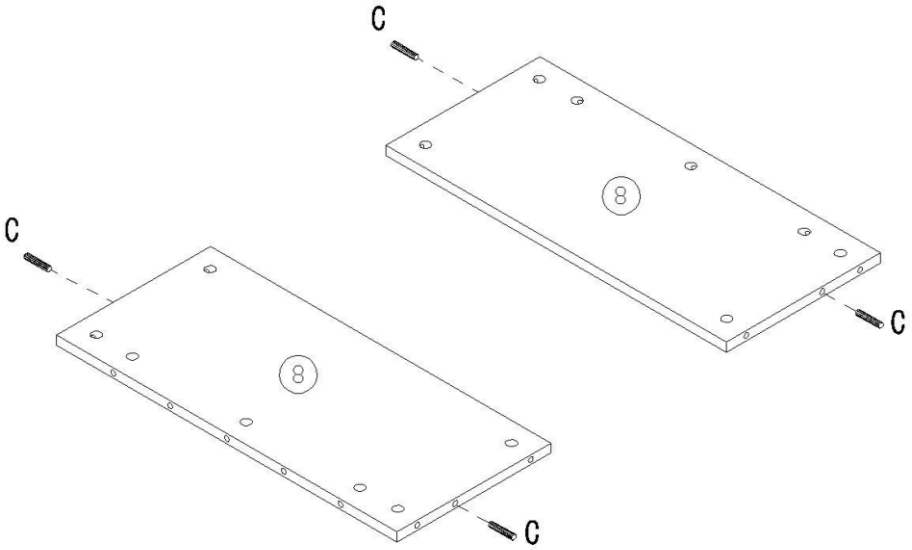

10

A		6
C		4

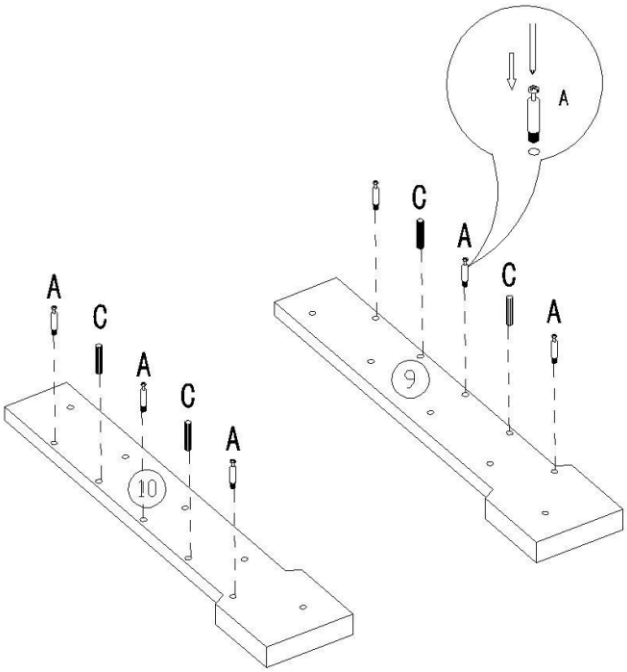

11

E		6

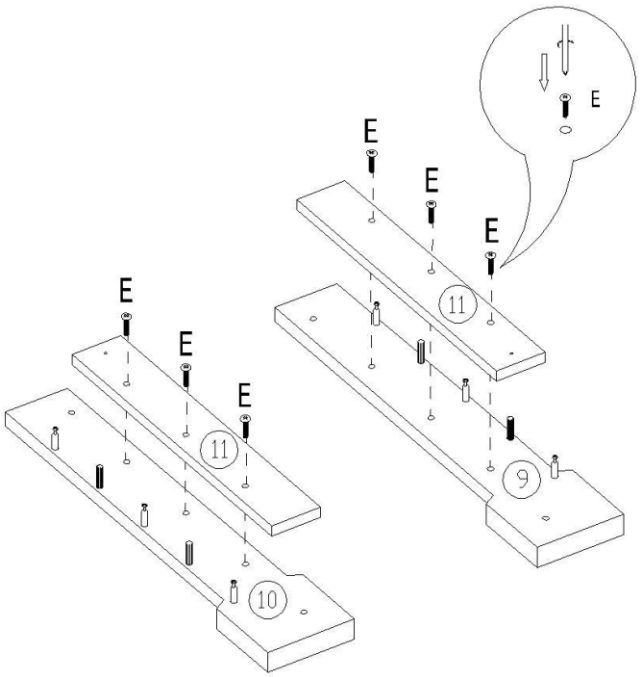

12

B		6

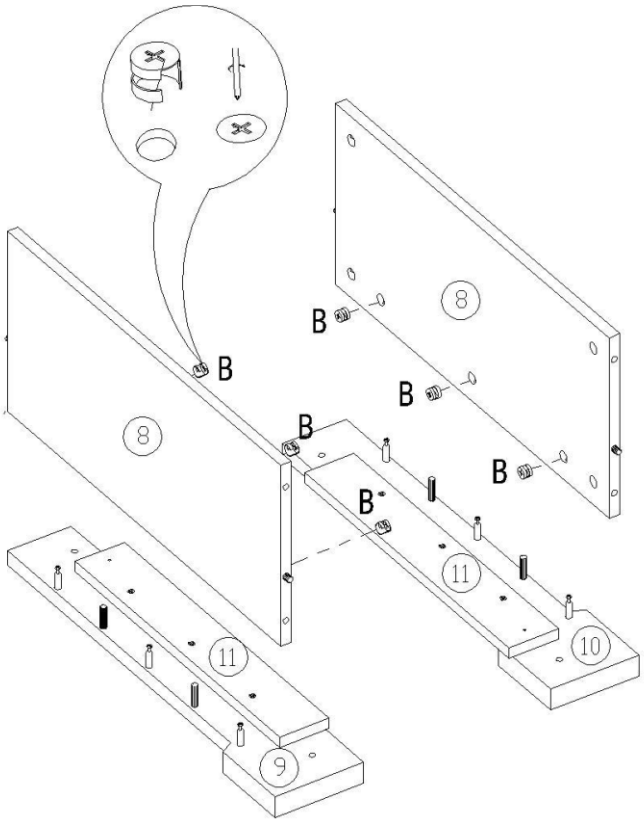

13

A		5
C		2

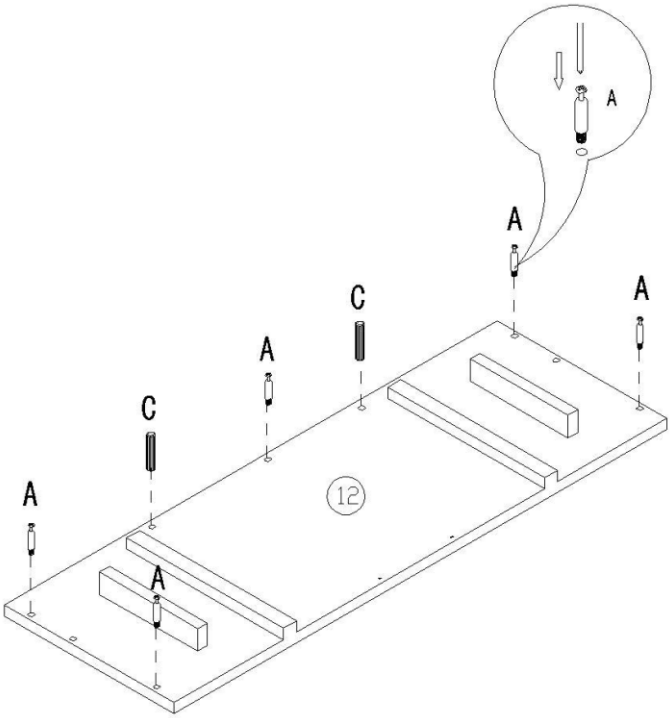

14

B		1

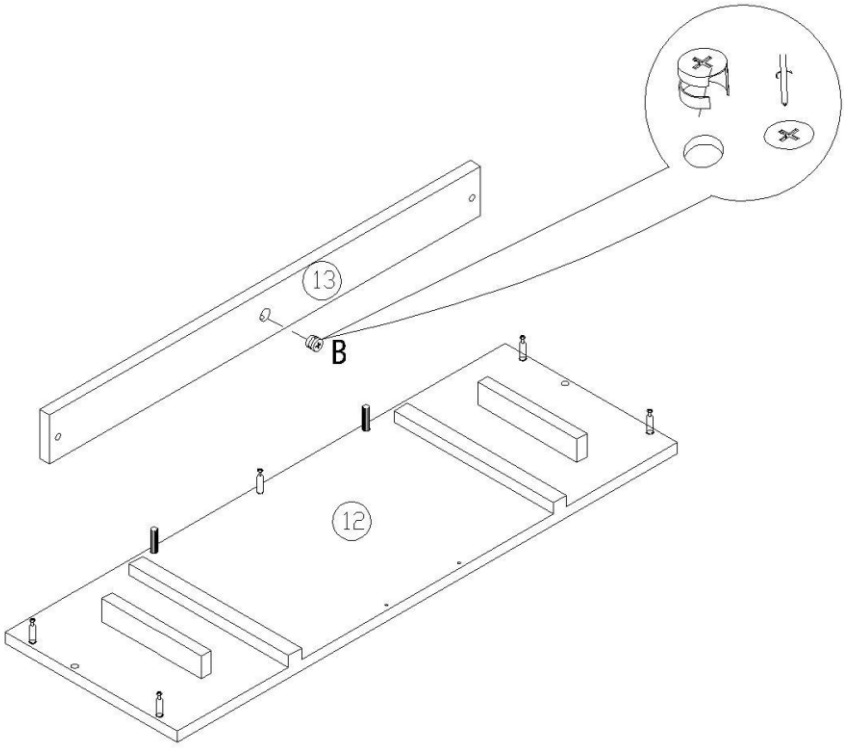

15

B		4
E		2

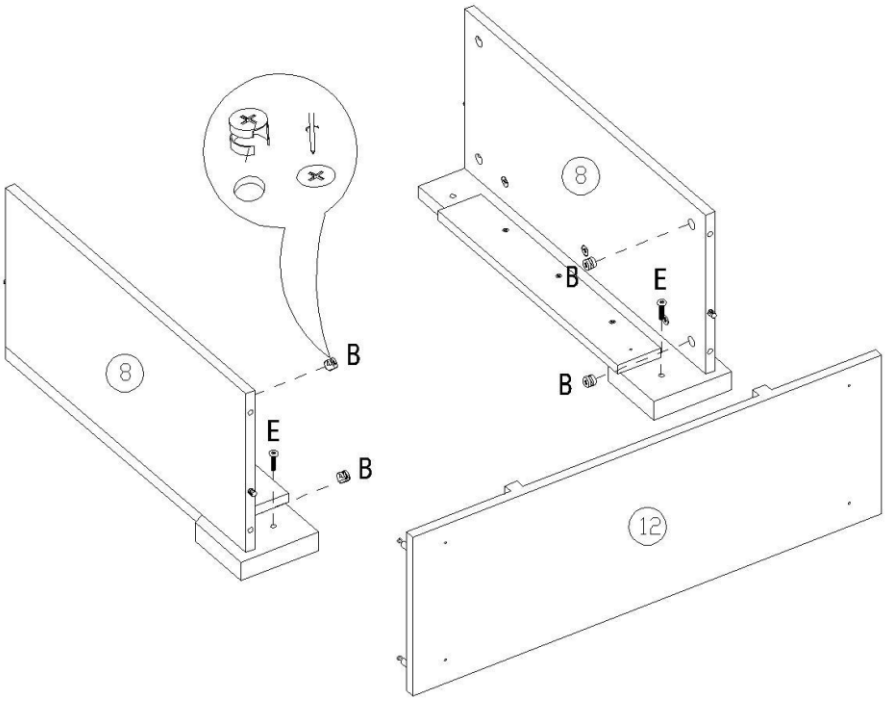

16

B		4
E		2

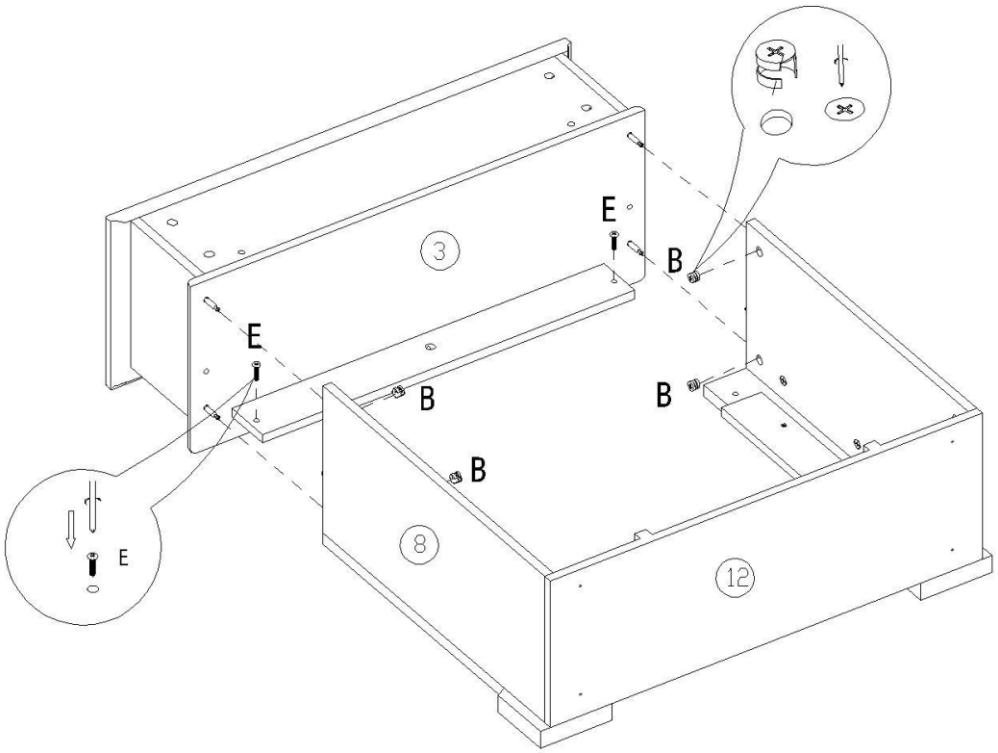

17

H		2
F		2

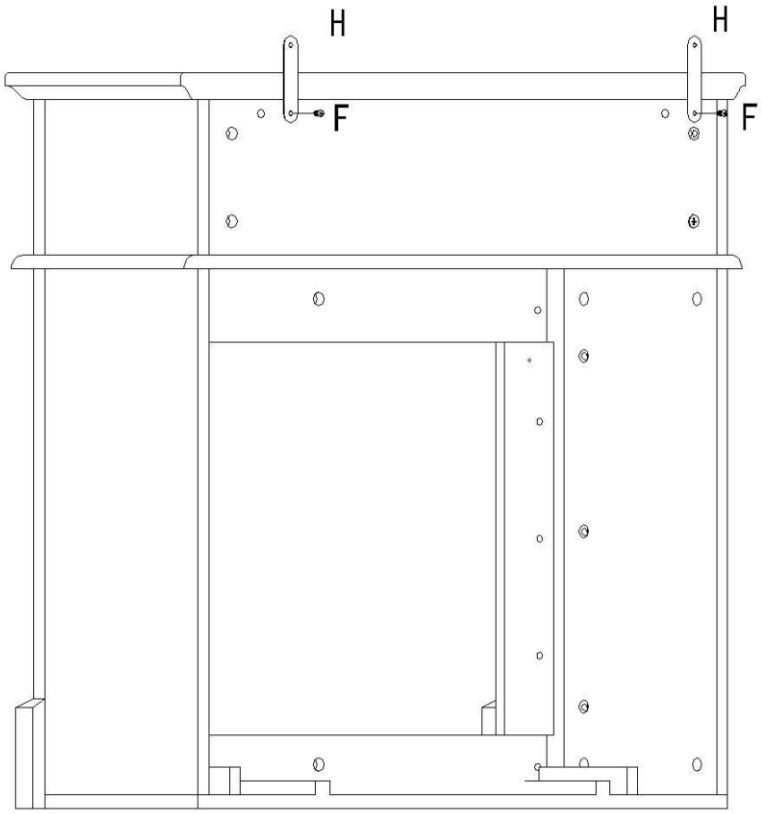

18

I		1
G		2

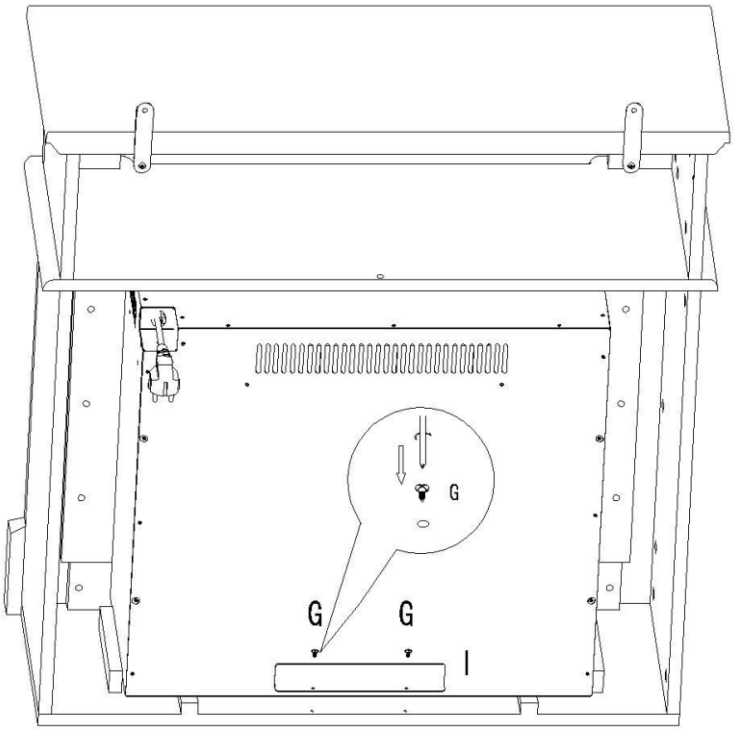

19

D		2

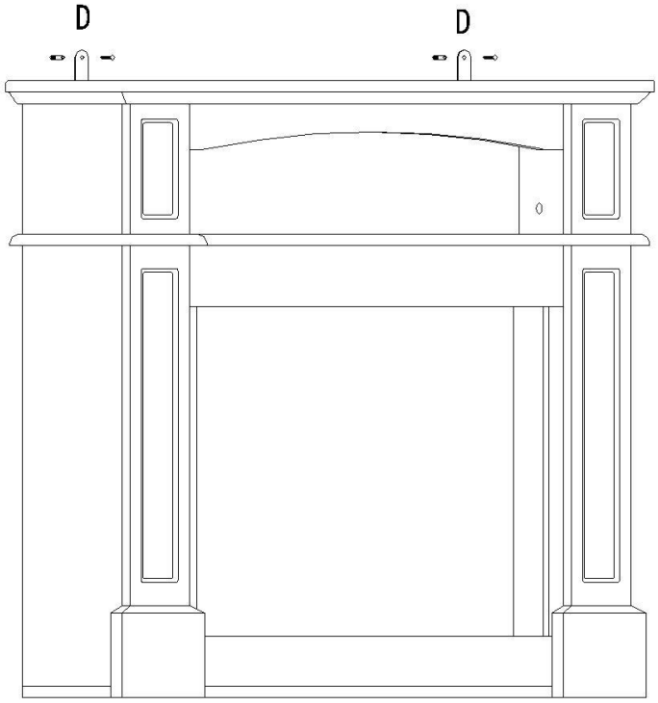

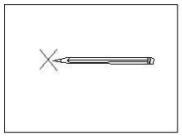

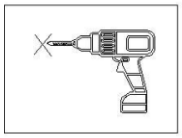

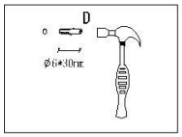

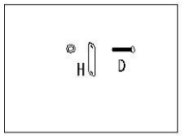

EN

IMPORTANT INSTRUCTIONS

PLEASE READ ALL INSTRUCTIONS BEFORE USING THIS HEATER.

When switching on the appliance for the first time, allow it to run at full power for about two hours to get rid of the unpleasant smell. Make sure that the room in which the appliance is located is well ventilated during this operation. It is normal for the appliance to emit small cracking sounds when you turn it on if the first time.

Security Advice

When using electrical appliances, basic precautions should always be followed to reduce the risk of fire, electric shock, injury to persons, and hyperthermia, including the following:

1. Read all instructions before using this heater.
2. This heater is hot when in use. To avoid burns, do not let bare skin touch hot surfaces. Use handle when moving the unit. Keep flammable materials such as furniture, pillows, bedding, papers, clothes, and curtains at least 3 feet (0.9 m) from the front and top of the heater and keep them away from the sides and rear of the heater. Keep the rear grille away from walls or drapes so as not to block the air intake.
3. Extreme caution and supervision is necessary when any heater is used near children or invalids and whenever the heater is left operating and unattended.
4. Always unplug heater when not in use.
5. Do not use any heater with a damaged cord or plug or after the heater malfunctions or has been dropped or damaged in any manner. Discard heater or return to an authorized service facility for examination and/or repair.
6. Do not use outdoors.
7. This heater is not intended for use in bathrooms, laundry areas or other similar indoor locations. Never locate heater where it may fall into a bathtub or other water container.
8. Do not run cord under carpeting. Do not cover cord with throw rugs, runners, or similar coverings. Do not route cord under furniture or appliances. Arrange cord away from traffic areas and place it where it will not be tripped over.
9. To disconnect heater, turn controls to off, then remove plug from outlet.
10. This appliance has a polarized plug (one blade is wider than the other). This plug is intended to fit a polarized outlet only one way. If the plug does not fit fully in the outlet, reverse the plug. If it still does not fit, consult a qualified electrician. Do not connect the heater to extension cords, surge protectors, timers, direct breakers, or an outlet with other appliances connected to the same outlet. Risk of fire, overheat, malfunction, property damage, injury, or even death may result if not adhered to!
11. Connect to properly polarized outlets only.
12. Do not insert or allow foreign objects to enter ventilation or exhaust openings, as this may cause an electric shock or fire, or damage the heater.
13. To prevent a possible fire, do not block air intakes or exhaust in any manner. Do not use on soft surfaces, like a bed, where openings may become blocked.
14. A heater has hot and arcing or sparking parts inside. Do not use it in areas where gasoline, paint, or flammable liquids are used or stored.
15. Use this heater only as described in this manual. Any other use not recommended by the manufacturer may cause fire, electric shock, injury to persons or other damage to property.
16. This heater must be plugged into a 120V, 15 amp (or more) circuit of its own. Nothing else can be plugged into the same circuit. If unsure if you home meets this specification, consult a certified electrician prior to use. Risk of fire, overheat, malfunction, property damage, injury, or even death may result if not adhered to!

17. To prevent overload and blown fuses, be sure that no other appliance is plugged into the same outlet or into another outlet wired into the same circuit.
18. It is normal for the heater's plug and cord to feel warm to the touch. A plug or cord that becomes hot to the touch or becomes distorted in shape may be a result of a worn electrical outlet. Worn outlets or receptacles should be replaced prior to further use of the heater. Plugging heater into a worn outlet/receptacle may result in overheating of the power cord or fire.
19. Ensure the heater is on a stable, secure surface to eliminate the potential of tipping over.
20. Always plug heaters directly into a wall outlet/receptacle. Never use with an extension cord or relocatable power tap (outlet /power strip).
21. Be sure that the plug is fully inserted into appropriate receptacle. Please remember that receptacles also deteriorate due to aging and continuous use: check periodically for signs of overheating or deformations evidenced by the plug. Do not use the receptacle and CALL your electrician.
22. Check that neither the appliance nor the power cable has been damaged in any way during transportation.
23. Make sure that no pieces of polystyrene or other packaging material have been left between elements of the appliance. It may be necessary to pass over the appliance with a vacuum cleaner.
24. This appliance is not intended for use by persons (including children) with reduced physical, sensory or mental capabilities, or lack of experience and knowledge, unless they have been given supervision or instruction concerning use of the appliance by a person responsible for their safety. Children should be supervised to ensure that they do not play with the appliance.
25. Hyperthermia can result in death. Symptoms of hyperthermia include high body temperature, headache, nausea, vomiting, tiredness, dizziness, fainting, and rapid pulse. If you begin to experience symptoms related to hyperthermia, turn off the heater and seek medical attention.
26. To avoid excessive room temperatures which can cause hyperthermia: DO NOT leave product running unattended in a confined space around infants, or individuals with reduced physical, sensory, or mental capabilities.

CAUTION: To prevent electric shock, match wide blade of plug to wide slot, fully insert.

SAFETY INFORMATION

GROUNDING INSTRUCTIONS

!DANGER: Plugging into an improper grounded outlet can result in electric shock. If you have any doubts whether the product is properly grounded, check with a qualified electrician or serviceperson.

Do not modify the plug.

If it does not fit into the outlet, have a proper outlet installed by a qualified electrician.

The product must be grounded. If there is a malfunction, the grounding provides a path of minimum resistance for an electric current, reducing the risk of an electric shock. This product has a cord, an equipment-grounding conductor and grounding plug. It must be plugged into an appropriate outlet, which is properly installed and grounded in accordance with local laws and regulations.

This heater uses 120-volt circuits and has a grounded plug. An adapter is available from your local store, which connects three-blade plugs to two-blade plugs.

The green grounding lug extending from the adapter, must be connected to a permanent ground, such a properly grounded outlet box. If there is a three-slot grounded socket available, do not use an adapter.

WARNING: There are no user serviceable parts inside this product. If the unit appears to malfunction, switch off the heater and unplug immediately. Contact customer service.

! WARNING: This heater is hot when in use. To avoid burns, do not touch the surfaces. If provided, use handles when moving the heater. Keep flammable materials, such as furniture, pillows, bedding, paper, clothes and curtains at least three feet (0.9m) from the front, sides and rear of the heater.

! WARNING: Extreme caution is necessary when using the heater near small children or vulnerable persons. When operating, never leave the heater unattended.

WARNING: Always unplug the heater when not in use.

WARNING: If the cord, plug or unit is damaged in anyway, do not use. Return the heater to the manufacturer for inspection or repairs.

WARNING: Do not insert objects into the ventilation or exhaust opening - this can cause an electric shock, fire or damages to the heater.

WARNING: A heater has hot and arching parts inside. Do not use in areas where gasoline, paint or flammable items are present.

CAUTION: When in use, the centre gets very hot - do not touch to avoid burns. Small children must be supervised when near the heater.

Do not cover the heater with clothes, towels or other fabrics to avoid a fire hazard.

SAVE THESE INSTRUCTIONS

Location of Controls and Operation

Control panel

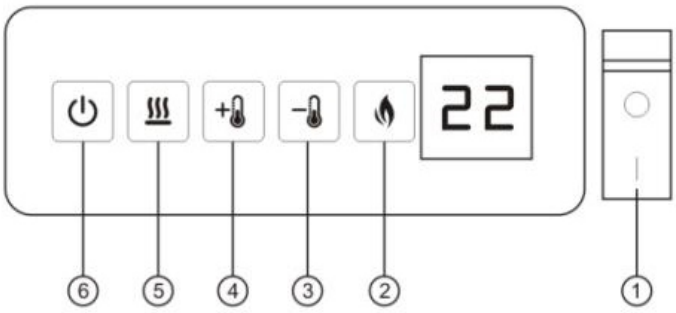

Romote control

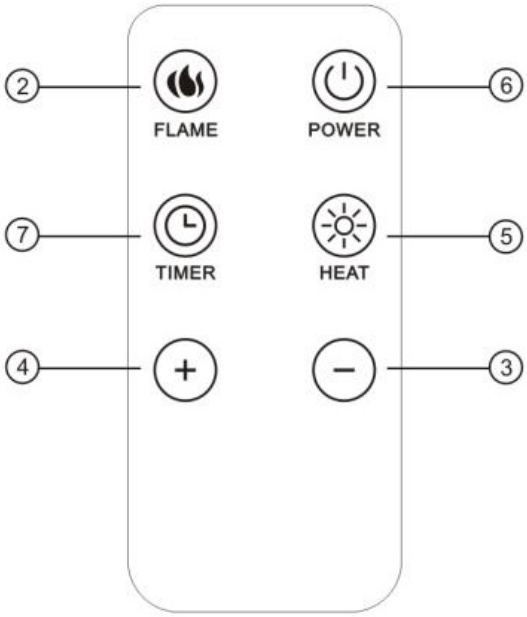

① Main switch ON/OFF.
② Flame brightness setting: L0, L1, L2, L3, L4, five brightness cycle adjustments.
③ Temperature down setting.
④ Temperature up setting.
⑤ Heating setting: Heat power 700W and 1400W.
⑥ Power switch ON/OF.
⑦ Timer: Timing 1-12 hours.

USE

The device can be operated either via the controls on the device or by means of the remote control.

1. Turn on the main switch① of the fireplace to enter standby mode, and the display screen will display the current temperature.
2. Press the power switch button⑥ to turn on the fireplace.
3. Press the heating button to switch power⑤, with high power displaying HI (1400W) and low power displaying LO (700W)
4. Press the temperature setting button③④ to adjust the temperature, with a temperature setting range of 59-95 °F. Press the up button to increase the temperature, and press the down button to decrease the temperature. The default temperature is 77 °F.
5. Press the flame brightness button② to set the flame brightness:L0-L1-L2-L3-L4, L4-brightest, L0- turn off the flame.
6. Press the timer button⑦ to set the timer function, 01-12 hours.

Remote Operation

- The standby switch located at the front right hand side above the fire must be first switch on.
- It takes some time for the receiver to respond to the transmitter. Do not PRESS the buttons more than once within two seconds for correct operation.

BATTERY REPLACEMENT-REMOTE CONTROL

1. To replace the existing battery, remove the battery holder.
2. To remove the battery holder, turn remote onto rear side and press the left side lever towards the center while pulling the battery holder out using the slot provided.
3. Replace existing battery, type CR2025, with a new battery and reinstall the battery holder into the remote by sliding it into position, as shown:

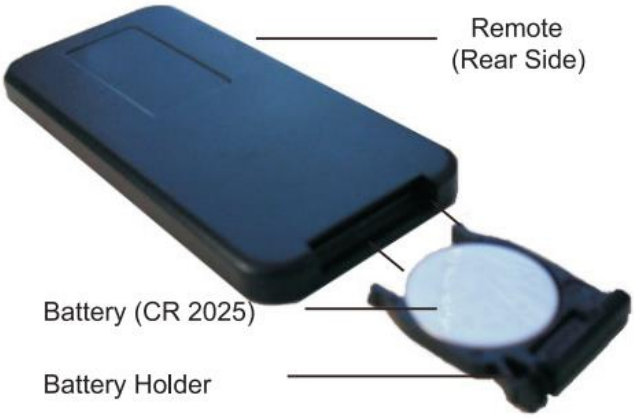

Safety Cut-Off

This appliance is fitted with a safety cut-off which will operate if the fire overheats (e.g. Due to blocked air vents). For safety reasons, the fire will NOT automatically reset.

To reset the appliance, disconnect the appliance from the mains supply for at least 15 minutes. Reconnect the supply to the mains and switch on the appliance.

Troubleshooting

Symptom	Solution
No operation/ no fan.	Check if put the electric plug into the socket. Check for safety cut-off operation.
No fire effect light.	Check the LED system by qualified electrician

Cleaning

1. Always disconnect the appliance from the main supply before cleaning.
2. Clean the outside of the heater by wiping with a damp or dry cloth.
3. Do not use petroleum, any other detergent or chemical solvent to clean the heater.
4. When the heater is not used for a long time, it should be protected from dust and stored in a clean dry place.

Disposal

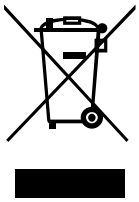

Environmental Protection

Waste electrical production should not be disposed of with household waste. Please recycle where facilities exist. Check with your Local Authority or retailer for recycling advice.

FR

CONSIGNES IMPORTANTES

VEUILLEZ LIRE TOUTES LES CONSIGNES AVANT D'UTILISER CET APPAREIL DE CHAUFFAGE.

Lors de la première mise en marche de l'appareil, laissez-le fonctionner à pleine puissance pendant environ deux heures pour éliminer l'odeur désagréable. Veillez à ce que la pièce dans laquelle se trouve l'appareil soit bien ventilée pendant cette opération. Il est normal que l'appareil émette de petits craquements lorsque vous le mettez en marche pour la première fois.

Recommandations en matière de sécurité

Des précautions élémentaires doivent toujours être prises lors de l'utilisation d'appareils électriques afin de réduire les risques d'incendie, d'électrocution, de blessures et d'hyperthermie, notamment les suivantes:

1. Lire toutes les instructions avant d'utiliser cet appareil de chauffage.
2. Cet appareil de chauffage devient chaud lorsqu'il est utilisé. Pour éviter les brûlures, ne laissez pas la peau nue entrer en contact avec les surfaces chaudes. Utilisez la poignée pour déplacer l'appareil. Gardez les matériaux inflammables tels que les meubles, les oreillers, la literie, les papiers, les vêtements et les rideaux à au moins 3 pieds (0,9 m) de l'avant et du haut du chauffage et tenez-les éloignés des côtés et de l'arrière de l'appareil. Éloignez la grille arrière des murs ou des rideaux afin de ne pas bloquer l'entrée d'air.
3. Une prudence et une surveillance extrêmes sont nécessaires lorsqu'un appareil de chauffage est utilisé à proximité d'enfants ou de personnes invalides et chaque fois que l'appareil est laissé en fonctionnement et sans surveillance.
4. Débranchez toujours l'appareil de chauffage lorsqu'il n'est pas utilisé.
5. Ne pas utiliser un appareil de chauffage dont le cordon ou la fiche est endommagé, ou si l'appareil fonctionne mal, est tombé ou a été endommagé de quelque manière que ce soit. Mettre l'appareil de chauffage au rebut ou le renvoyer à un centre de service agréé pour examen et/ou réparation.
6. Ne pas utiliser l'appareil à l'extérieur.
7. Cet appareil de chauffage n'est pas destiné à être utilisé dans les salles de bains, les buanderies ou autres lieux intérieurs similaires. Ne jamais placer l'appareil de chauffage dans un endroit où il pourrait tomber dans une baignoire ou un autre récipient d'eau.
8. Ne pas faire passer le cordon sous la moquette. Ne pas recouvrir le cordon d'un tapis, d'un chemin de roulement ou d'un autre revêtement similaire. Ne pas faire passer le cordon sous les meubles ou les appareils électroménagers. Placez le cordon à l'écart des zones de circulation et à un endroit où l'on ne risque pas de trébucher dessus.
9. Pour débrancher l'appareil de chauffage, mettez les commandes sur arrêt, puis retirez la fiche de la prise de courant.
10. Cet appareil est équipé d'une fiche polarisée (une lame est plus large que l'autre). Cette fiche est conçue pour s'adapter à une prise polarisée dans un seul sens. Si la fiche ne s'insère pas complètement dans la prise, inversez-la. Si elle ne s'insère toujours pas, consultez un électricien qualifié. Ne pas brancher l'appareil de chauffage sur une rallonge, un parasurtenseur, une minuterie, un disjoncteur direct ou une prise de courant sur laquelle sont branchés d'autres appareils. Le non-respect de cette consigne peut entraîner des risques d'incendie, de surchauffe, de dysfonctionnement, de dommages matériels, de blessures, voire de décès!
11. Brancher uniquement sur des prises de courant correctement polarisées.
12. Ne pas insérer ou laisser des objets étrangers pénétrer dans les ouvertures de ventilation ou d'évacuation, sous peine de provoquer un choc électrique ou un incendie, ou d'endommager l'appareil de chauffage.

13. Pour éviter tout risque d'incendie, ne bloquez pas les entrées d'air ou les sorties d'air de quelque manière que ce soit. Ne pas utiliser l'appareil sur des surfaces molles, comme un lit, où les ouvertures risquent d'être obstruées.
14. Un appareil de chauffage présente à l'intérieur des pièces chaudes et des pièces produisant des arcs ou des étincelles. Ne l'utilisez pas dans des endroits où de l'essence, de la peinture ou des liquides inflammables sont utilisés ou stockés.
15. N'utilisez cet appareil de chauffage que de la manière décrite dans ce manuel. Toute autre utilisation non recommandée par le fabricant peut provoquer un incendie, un choc électrique, des blessures ou d'autres dommages matériels.
16. Cet appareil de chauffage doit être branché sur un circuit séparé de 120 V, 15 ampères (ou plus). Rien d'autre ne peut être branché sur le même circuit. Si vous n'êtes pas sûr que votre maison réponde à cette spécification, consultez un électricien certifié avant d'utiliser l'appareil. Le non-respect de cette consigne peut entraîner des risques d'incendie, de surchauffe, de dysfonctionnement, de dommages matériels, de blessures, voire de décès !
17. Pour éviter les surcharges et que les fusibles ne sautent, veillez à ce qu'aucun autre appareil ne soit branché sur la même prise ou sur une autre prise reliée au même circuit.
18. Il est normal que la fiche et le cordon de l'appareil de chauffage chauffent au toucher. Une fiche ou un cordon qui devient brûlant au toucher ou dont la forme se déforme peut être le résultat d'une prise électrique usée. Les prises de courant usées doivent être remplacées avant toute nouvelle utilisation de l'appareil de chauffage. Le fait de brancher l'appareil de chauffage dans une prise de courant usée peut entraîner une surchauffe du cordon d'alimentation ou un incendie.
19. Veillez à ce que l'appareil de chauffage soit placé sur une surface stable et sûre afin d'éviter tout risque de basculement.
20. Toujours brancher les appareils de chauffage directement dans une prise murale/réceptacle. Ne jamais l'utiliser avec une rallonge ou une prise de courant déplaçable (prise de courant/barre d'alimentation).
21. Veillez à ce que la fiche soit entièrement insérée dans la prise appropriée. N'oubliez pas que les prises se détériorent également en raison du vieillissement et de l'utilisation continue : vérifiez périodiquement les signes de surchauffe ou les déformations de la prise. N'utilisez pas la prise et APPELEZ votre électricien.
22. Vérifiez que l'appareil et le câble d'alimentation n'ont subi aucun dommage pendant le transport.
23. Assurez-vous qu'aucun morceau de polystyrène ou autre matériau d'emballage n'a été laissé entre les éléments de l'appareil. Il peut être nécessaire de passer l'aspirateur sur l'appareil.
24. Cet appareil n'est pas destiné à être utilisé par des personnes (y compris des enfants) dont les capacités physiques, sensorielles ou mentales sont réduites, ou qui manquent d'expérience et de connaissances, à moins qu'elles ne soient surveillées ou qu'elles aient reçu des instructions concernant l'utilisation de l'appareil de la part d'une personne responsable de leur sécurité. Les enfants doivent être surveillés afin de s'assurer qu'ils ne jouent pas avec l'appareil.
25. L'hyperthermie peut entraîner la mort. Les symptômes de l'hyperthermie comprennent une température corporelle élevée, des maux de tête, des nausées, des vomissements, de la fatigue, des vertiges, des évanouissements et un pouls rapide. Si vous commencez à ressentir des symptômes liés à l'hyperthermie, éteignez l'appareil de chauffage et consultez un médecin.
26. Pour éviter des températures ambiantes excessives pouvant provoquer une hyperthermie: NE PAS laisser l'appareil fonctionner sans surveillance dans un espace confiné à proximité d'enfants en bas âge ou de personnes dont les capacités physiques, sensorielles ou mentales sont réduites.

ATTENTION: Pour éviter les chocs électriques, faites correspondre la lame large de la fiche à la fente large, puis insérez-la à fond.

CONSIGNES DE SÉCURITÉ

INSTRUCTIONS DE MISE A LA TERRE

!DANGER: Le fait de brancher l'appareil sur une prise de courant non reliée à la terre peut provoquer une électrocution. En cas de doute sur la mise à la terre de l'appareil, consultez un électricien ou un technicien qualifié.

Ne modifiez pas la fiche.

Si elle ne rentre pas dans la prise, faites installer une prise adéquate par un électricien qualifié.

Le produit doit être mis à la terre. En cas de dysfonctionnement, la mise à la terre fournit un chemin de résistance minimale pour le courant électrique réduisant ainsi le risque d'électrocution. Ce produit est équipé d'un cordon, d'un conducteur de mise à la terre et d'une fiche de mise à la terre. Il doit être branché dans une prise de courant appropriée, correctement installée et mise à la terre conformément aux normes et réglementations locales.

Cet appareil utilise des circuits de 120 volts et est équipé d'une fiche de mise à la terre. Un adaptateur est disponible dans votre magasin local, qui permet de connecter des fiches à trois lames à des fiches à deux lames.

La cosse verte de mise à la terre qui sort de l'adaptateur doit être connectée à une terre permanente (une boîte de sortie correctement mise à la terre par exemple). Si vous disposez d'une prise à trois fentes reliée à la terre, n'utilisez pas d'adaptateur.

AVERTISSEMENT: Ce produit ne contient aucune pièce réparable par l'utilisateur. Si l'appareil semble mal fonctionner, éteignez-le et débranchez-le immédiatement. Contactez le service clientèle.

! AVERTISSEMENT: Cet appareil chauffe lorsqu'il est utilisé. Pour éviter les brûlures, ne touchez pas les surfaces. Si l'appareil en est pourvu, utilisez les poignées pour le déplacer. Maintenez les matériaux inflammables, tels que les meubles, les oreillers, la literie, le papier, les vêtements et les rideaux à au moins 0,9 m de l'avant, des côtés et de l'arrière de l'appareil.

! AVERTISSEMENT: Il convient d'être extrêmement prudent lorsque l'appareil est utilisé à proximité d'enfants en bas âge ou de personnes vulnérables. Ne laissez jamais l'appareil en fonctionnement sans surveillance.

AVERTISSEMENT: Débranchez toujours l'appareil lorsqu'il n'est pas utilisé.

AVERTISSEMENT: Si le cordon, la fiche ou l'appareil est endommagé de quelque manière que ce soit, ne l'utilisez pas. Renvoyez l'appareil au fabricant pour qu'il l'examine ou le répare.

AVERTISSEMENT: N'insérez pas d'objets dans l'ouverture de ventilation ou d'évacuation - cela peut provoquer un choc électrique, un incendie ou endommager le chauffage.

AVERTISSEMENT: Un appareil de chauffage contient des pièces chaudes et arquées. Ne l'utilisez pas dans des endroits où l'essence, la peinture ou des produits inflammables sont présents.

ATTENTION: En cours d'utilisation, le centre devient très chaud - ne le touchez pas pour éviter les brûlures. Les jeunes enfants doivent être surveillés lorsqu'ils se trouvent à proximité de l'appareil.

Ne couvrez pas l'appareil avec des vêtements, des serviettes ou d'autres tissus afin d'éviter tout risque d'incendie.

BIEN CONSERVER CES INSTRUCTIONS

Emplacement des Commandes et Fonction

Panneau de commande

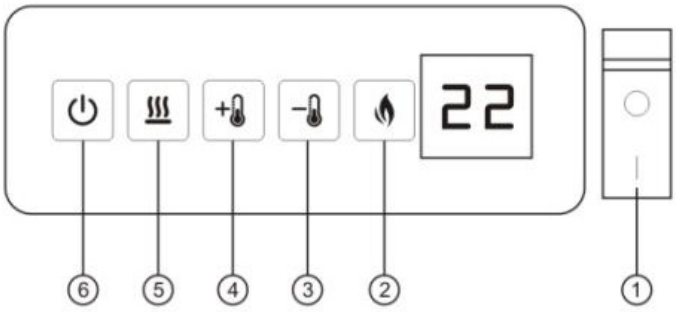

Télécommande

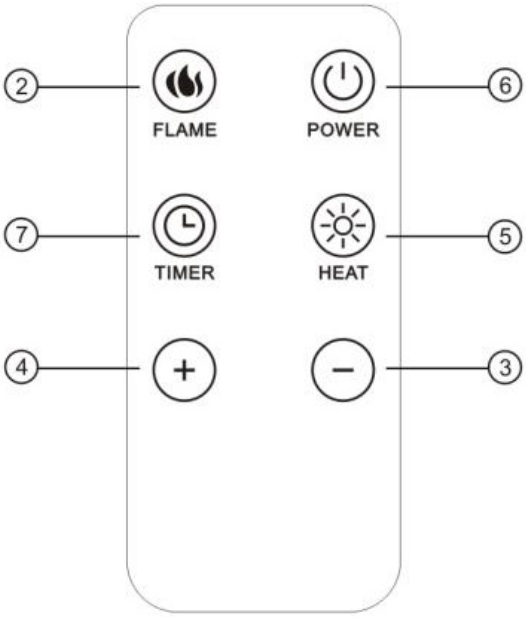

① Interrupteur Principal ON/OFF.
② Réglage Luminosité Flamme : 5 niveaux L0, L1, L2, L3, L4.
③ Réglage Température Bas.
④ Réglage Température Haut.
⑤ Réglage Chauffage : Puissance de chauffage 700W et 1400W.
⑥ Interrupteur Marche/Arrêt.
⑦ Minuterie : 1 à 12 heures.

EMPLOI

L'appareil peut être contrôlé soit par les commandes de l'appareil, soit par la télécommande.

1. Enclencher l'interrupteur principal ① de la cheminée pour passer en mode veille ; l'écran d'affichage indique la température actuelle.
2. Appuyer sur l'interrupteur d'alimentation ⑥ pour allumer la cheminée.
3. Appuyer sur le bouton de chauffage ⑤ pour changer de puissance ; la puissance élevée affiche HI (1400W) et la puissance faible affiche LO (700W).
4. Appuyer sur le bouton de réglage de la température ③④ pour ajuster la température, avec une plage de réglage de la température comprise entre 59 et 95 °F. Appuyez sur le bouton haut pour augmenter la température et sur le bouton bas pour la diminuer. La température par défaut est de 77 °F.
5. Appuyez sur le bouton de luminosité de la flamme ② pour régler la luminosité de la flamme : L0-L1-L2-L3-L4, avec L4- la plus brillante et L0- pour éteindre la flamme.
6. Appuyer sur le bouton de minuterie ⑦ pour régler la fonction de minuterie, 01-12 heure.

Commande à distance

- L'interrupteur de veille situé à l'avant, sur le côté droit, au-dessus du feu, doit être allumé en premier.
- Il faut un certain temps pour que le récepteur réponde à l'émetteur. Pour un fonctionnement correct, n'appuyez pas sur les boutons plus d'une fois en l'espace de deux secondes.

REMPLACEMENT DE LA PILE - TÉLÉCOMMANDE

1. Pour remplacer la pile existante, retirez le support de pile.
2. Pour retirer le support de pile, retournez la télécommande sur l'arrière et appuyez sur le levier gauche vers le centre tout en tirant le support de pile vers l'extérieur à l'aide de la fente prévue à cet effet.
3. Remplacez la pile existante, de type CR2025, par une pile neuve et réinstallez le support de pile dans la télécommande en le faisant glisser en position, comme illustré:

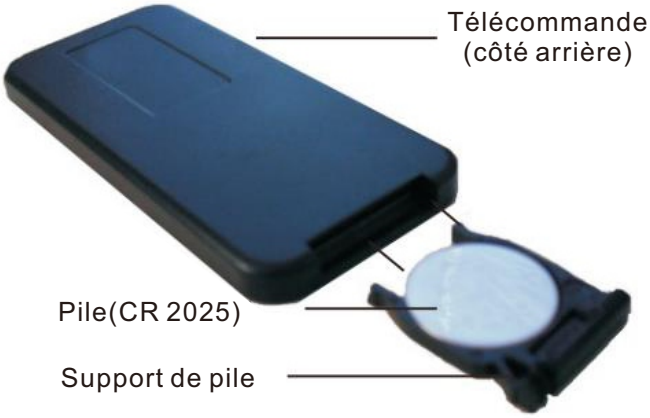

Coupe-circuit de sécurité

Cet appareil est équipé d'un dispositif de sécurité qui se déclenche en cas de surchauffe du feu (par exemple, en cas d'obstruction des orifices d'aération). Pour des raisons de sécurité, le foyer ne se réinitialise PAS automatiquement.

Pour réinitialiser l'appareil, débranchez-le pendant au moins 15 minutes. Reconnectez l'alimentation au réseau électrique et allumez l'appareil.

Résolution des pannes

Panne	Solution
Pas de fonctionnement/ pas de ventilation.	Vérifier que la fiche électrique est bien branchée dans la prise. Vérifier le dispositif de sécurité.
Pas d'effet de feu.	Faites vérifier le système LED par un électricien qualifié.

Nettoyage

1. Toujours débrancher l'appareil de l'alimentation principale avant de le nettoyer.
2. Nettoyez l'extérieur de l'appareil de chauffage en l'essuyant avec un chiffon humide ou sec.
3. Ne pas utiliser de pétrole, tout autre détergent ou solvant chimique pour nettoyer l'appareil de chauffage.
4. Lorsque l'appareil de chauffage n'est pas utilisé pendant une longue période, il doit être protégé de la poussière et stocké dans un endroit propre et sec.

Mise au rebut

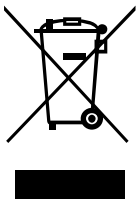

Protection de l'environnement

Les déchets issus des produits électriques ne doivent pas être éliminés avec les ordures ménagères. Veuillez recycler ces déchets là où il existe des installations à cet effet. Renseignez-vous auprès des autorités locales ou de votre détaillant pour obtenir des conseils en matière de recyclage.

US

If you have any questions, please contact our customer care center.
Our contact details are below:

☎ 001-877-644-9366

✉ customerservice@aosom.com

Imported by Aosom LLC
27150 SW Kinsman Rd Wilsonville, OR 97070 USA
MADE IN CHINA

CA

If you have any questions, please contact our customer care center.
Our contact details are below:

Si vous avez la moindre question, veuillez contacter notre centre d'assistance à la clientèle.
Nos coordonnées sont les suivantes:

☎ 416-792-6088

✉ customerservice@aosom.ca

Imported by Aosom Canada Inc.
7270 Woodbine Avenue, Unit 307, Markham, Ontario Canada
L3R 4B9
MADE IN CHINA

Importé par Aosom Canada Inc.
7270 Woodbine Avenue, unité 307, Markham, Ontario Canada
L3R 4B9
FABRIQUÉ EN CHINE

Aosom