# KIDS TRICYCLE

IN230800091V01_UK_IT_FR_ES

370-061

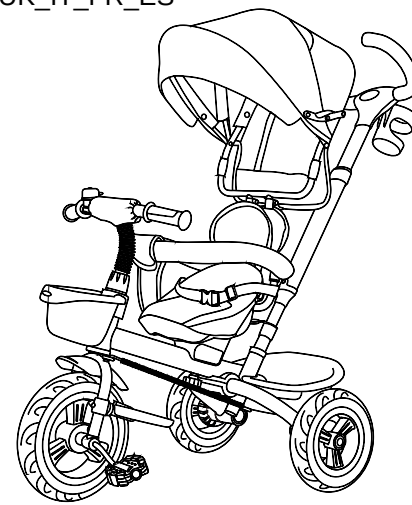

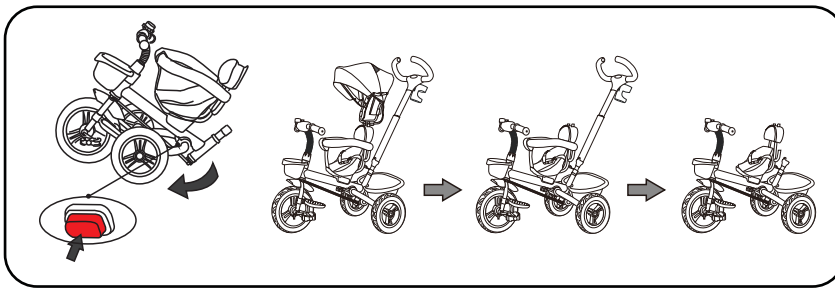

IMAGE IS FOR EXPLANATORY PURPOSE.
FEATURES SGOWN MAY NOT BE PART OF THE ACTUAL TOY

# ATTENTION

PLEASE READ THE INSTRUCTION BEFORE ASSEMBLING THE TRICYCLE,TO AVOID ANY DAMAGE AND INJURIES TO YOUR BABY.

# NOTICE

**1.**NEVER LEAVE YOUR CHILD UNATTENDED WHEN IN USE.
**2.**PLEASE INSPECT ALL PARTS ARE ASSEMBLE CORRECT BEFORE USING.
**3.**THIS PRODUCT CAN BE USED AFTER ENSURE ALL PARTS ARE FIRMED AND ASSEMBLE BY AN ADULT.
**4.**AVOID USING TRICYCLE ON OR NEAR THRESHOLD,STAIRS OR IRREGULAR PLACES, IT MAY RESULT IN SERIOUS INJURY.
**5.**DO NOT USE TRICYCLE ON THE SLOPE DRIVEWAY,ROAD OR STREET.
**6.**AVOID PUT THE TRICYCLE IN THE WET,COLD OR HOT ENVIRONMENT FOR A LONG TIME.KEEP AWAY FROM THE FIRE.
**7.**DO NOT OVERLOAD THE TRICYCLE WITH MORE THAN 25KGS WEIGHT.
**8.**THIS TRICYCLE IS FIT FOR CHILDREN OF 1.5- 5 YEARS OLD.
**9.**DO NOT USE ALLOW CHILD TO PUSH THE TRICYCLE WHEN THERE IS A BABY USE IT.
**10.**PLASTIC BAGS MAY BE DANGEROUS.KEEP AWAY FROM THE REACH OF CHILDREN TO AVIOD SUFFOCATION HAZARDS.
**11.**HIGHLIGHT THE POTENTIAL RISKS OF SHARP POINTS OREDGES.
**12.**A REMINDER THAT THE TOY SHOULD BE USED WITH CAUTIONSINCE SKILL IS REQUIRED TO AVOID FALLS OR COLLISIONSCAUSING INJURY TO THE USER OR THIRD PARTIES.

# WARNING

**1.**WARNING! ASSEMBLY BY AN ADULT!
**2.**KEEP AWAY FROM THE STREET AND MOTOR ROAD,KEEP YOUR KIDS IN VIEW.
**3.**USE TRICYCLE ON SAFE ROAD ONLY AND KEEP YOUR ATTENTION WHILE IN USE.
**4.**KEEP AWAY ALL SMALL PARTS FROM BABY TO AVOID SWALLOWING.
**5.**DO NOT OVERLOAD MORE THAN 25KGS.
**6.**DO PUT AWAY THE PLASTIC BAGS TO AVOID SUFFOCATION WHEN PLAYING.
**7.**DO PLAY THIS TRICYCLE IN RIGHT WAY.

# MAINTENANCE

**1**.CLEANNESS: CLEAN THE TRICYCLE BY SOFT CLOTH INSTEAD OF AUTO WAX OR WATER AVOIDING DEGENERATING.
**2**.STORAGE: KEEP AWAY FROM FIRE,DAMP AND OTHER HIGH T EMPERATURE AREA
**3.**PLEASE INSPECT SCREW PERIODICALLY TO.ENSURE IT IS NOT LOOSE.

# PARTS NAME

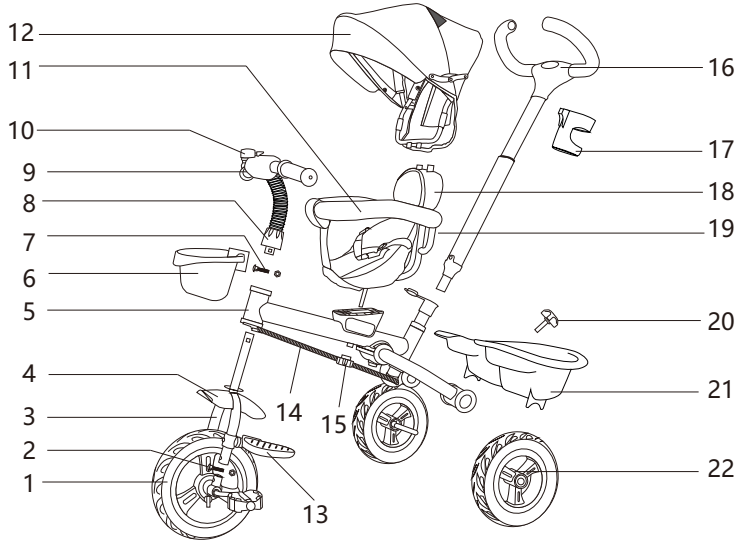


1.FRONT WHEEL ASSEMBLY 2.FRONT FIRM SCREW 3.FRONT FORK 4.FENDER 5.MAIN FRAME
6.FRONT BASKET 7.HANDLE FIRM SCREW 8.OVERLAY 9.BELL 10.HANDLE COVER 11.GUARDRAIL
12.CANOPY 13.FOOTREST 14.DIRECTION CONTROL SYSTEM 15.ROTATE SEAT BUTTON
16.PUSH BAR 17.BOTTLE CARRIER 18.BACKREST 19.SEAT FABRIC 20.REAR BASKET SCREW
21.REAR BASKET 22.REAR WHEEL ASSEMBLY

# INSTALLATION

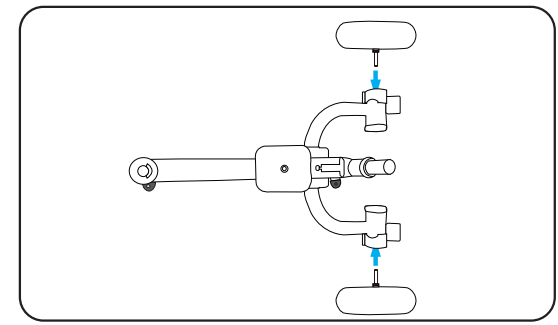

**1.AS PICTURE,** PUT TWO REAR WHEELS INTO THE TUBE UNTIL HEAR THE LOCK SOUND .

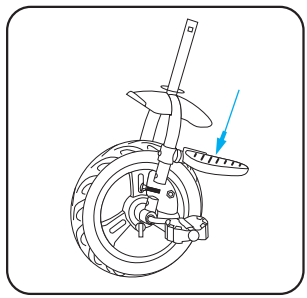

**2.AS PICTURE,**TWO SIDES PLASTIC INSERT THE TWO SIDES OF FRONT FORK TUBE,FIX WITH SCREW.

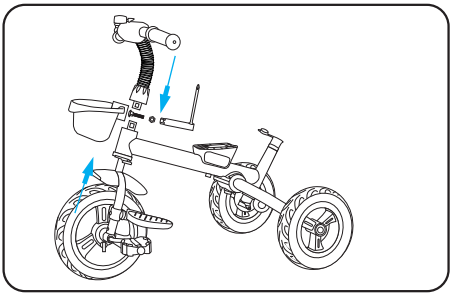

**3.AS PICTURE,**PUT THE FRONT WHEEL ASSEMBLY INTO THE MAIN FRAME;PUT THE OVERLAY ON THE HANDLE, PUT THE BASKET ON THE UP-TUBE OF FRONT FORK,FRONT FORK TUBE INSERT HANDLE TUBE ,FIX WITH SCREW;PUT DOWN THE OVERLAY.

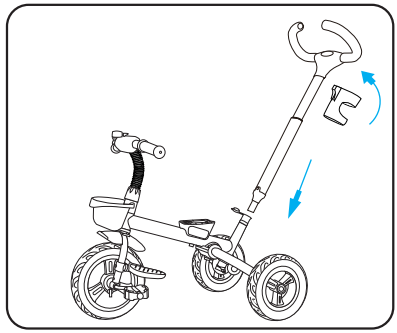

**4.AS PICTURE,**PUT THE PUSH BAR INTO THE REAR FRAME TUBE UNTIL HEAR THE LOCK SOUND;PUT THE BOTTLE ON THE PUSH BAR.

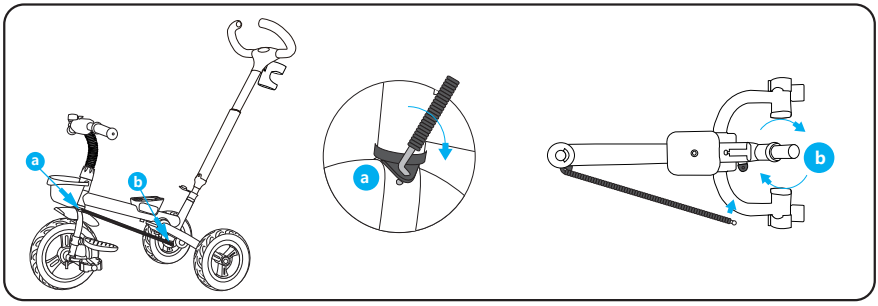


**5.AS PICTURE,**ROMOVE NUT OF DIRECTION CONTROL MENTAL ON THE REAR FRAME.PUT THE FRONT OF MENTAL INTO THE HOLE OF FRONT FORK a,KEEP FLAT,ENSURE CONNECT GOOD WITH FRONT FORK;TURN PUSH BAR TUBE, PUT THE TUBE HOLE b ADJUST UNTIL CAN PUT THE REAR DIRECTION CONTROL MENTAL INTO THE HOLE;FIX WITH SCREW.

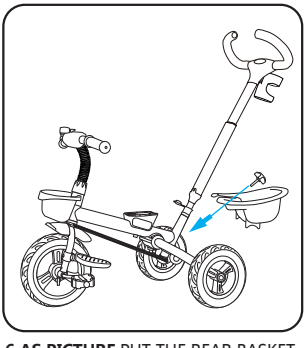

**6.AS PICTURE,**PUT THE REAR BASKET ON THE FRAME,FIX WITH SCREW.

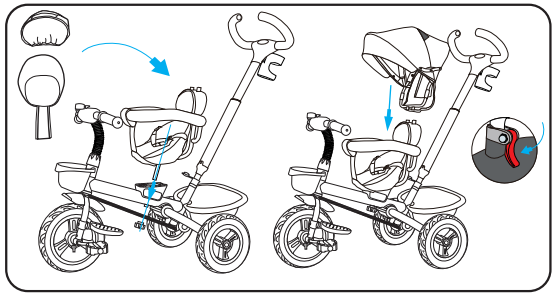

**7.AS PICTURE,**PUT THE BLACK PLASTIC ON THE FRAME,INSERT THE SEAT BOLT THROUGH THE HOLE ,FIX WITH SCREW;PUT ON THE SEAT FABRICS.

**8.AS PICTURE,**PUT THE CANOPY TUBE INTO THE BACKREST TUBE AND PRESS DOWN THE GREY TWO PLASTICS WITH LOCKED.

# TRICICLO PER BAMBINI

## 370-061

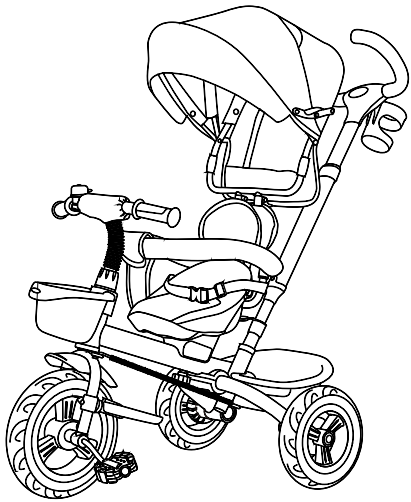

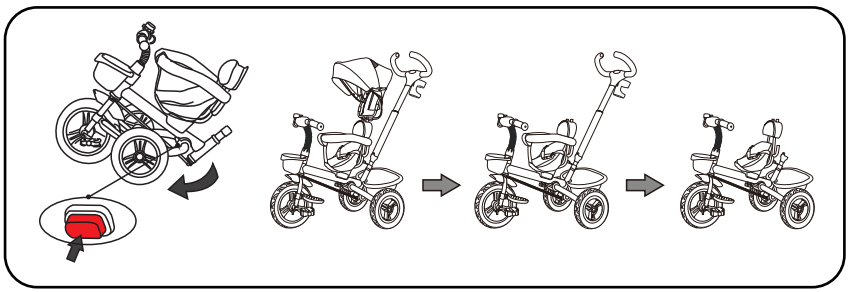

QUESTA FOTO È SOLO UN RIFERIMENTO

FATTA A SOMIGLIANZA DEL PRODOTTO REALE

## ATTENZIONE

LEGGERE LE ISTRUZIONI PRIMA DI MONTARE IL TRICICLO, PER EVITARE EVENTUALI DANNI E LESIONI AL BAMBINO.

## NOTE

1. NON LASCIARE MAI IL BAMBINO SENZA SUPERVISIONE DURANTE L'USO.
2. SI PREGA DI ACCERTARSI CHE TUTTE LE PARTI SIANO ASSEMBLATE CORRETTAMENTE PRIMA DI UTILIZZARE.
3. QUESTO PRODOTTO Può ESSERE UTILIZZATO SOLO DOPO ESSERSI ASSICURATO CHE TUTTI I PEZZI SONO FISSATI E MONTATI DA UN ADULTO.
4. EVITARE DI UTILIZZARE IL TRICICLO SULLA SOGLIA O NELLE VICINANZE, SU SCALE O TERRENI IRREGOLARI, POTREBBE PROVOCARE GRAVI LESIONI.
5. NON UTILIZZARE IL TRICICLO SU PENDII, STRADE, E STRADE TRAFFICATE.
6. EVITARE DI LASCIARE A LUNGO IL TRICICLO IN AMBIENTI UMIDI, FREDDI O CALDI. TENERE LONTANO DAL FUOCO.
7. NON SOVRACCARICARE IL TRICICLO CON UN PESO SUPERIORE A 25KG.
8. QUESTO TRICICLO È ADATTO AI BAMBINI DA 1,5 A 5 ANNI.
9. NON CONSENTIRE AL BAMBINO DI SPINGERE LA TRICICLO QUANDO UN BAMBINO LO STA USANDO.
10. I SACCHETTI DI PLASTICA POSSONO ESSERE PERICOLOSI. TENERE LONTANO DALLA PORTATA DEI BAMBINI PER SCONGIURARE IL RISCHIO DI SOFFOCAMENTO.
11. EVIDENZIARE I POTEZIALI RISCHI DOVUTI AGLI ANGOLI O AD ALTRE PARTI APPUNTITE.
12. IL GIOCATTOLO DEVE ESSERE UTILIZZATO CON ATTENZIONE POICHÉ È RICHIESTA Abilità PER EVITARE CADUTE O COLLISIONI CAUSATE DALL'UTENTE O DA TERZI.

## AVVERTENZE

1. ATTENZIONE! FARE ASSEMBLARE DA UN ADULTO!
2. TENERE LONTANO DALLA STRADA E DALLA STRADA TRAFFICATA, MANTIENI I TUOI BAMBINI A VISTA.
3. UTILIZZARE IL TRICICLO SOLO SU STRADA SICURA E PRESTARE ATTENZIONE MENTRE LO SI USA.
4. TENERE TUTTE LE PICCOLE PARTI LONTANE DA BAMBINI PER EVITARNE L'INGESTIONE.
5. NON SOVRACCARICARE OLTRE 25KG.
6. METTETE DA PARTE I SACCHETTI DI PLASTICA PER EVITARE IL SOFFOCAMENTO QUANDO SI GIOCA.
7. UTILIZZARE QUESTO TRICICLO IN MODO CORRETTO.

## AVVERTENZE

1. PULIZIA: PULIRE IL TRICICLO CON UN PANNO MORBIDO E NON CON CERA PER AUTO, UTILIZZARE DELL'ACQUA EVITANDO DI ROVINARE IL PRODOTTO.
2. STOCCAGGIO: TENERE LONTANO DA FUOCO, UMIDITÀ E ALTRE AREE AD ALTA TEMPERATURA.
3. SI PREGA DI ISPEZIONARE LE VITI PERIODICAMENTE PER GARANTIRE CHE SIANO BEN FISSATE.

## NOME DELLE PARTI

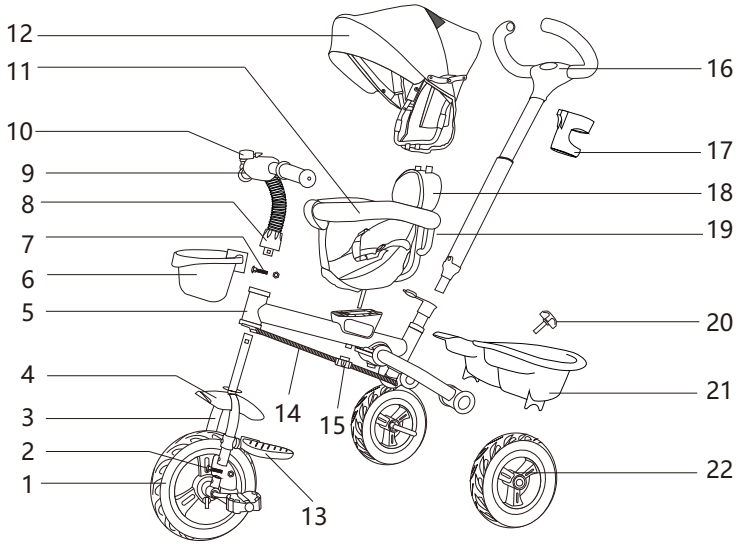


1. ASSEMBLAGGIO RUOTE ANTERIORI 2.VITE ANTERIORE 3. FORCELLA ANTERIORE 4.PARAFANGO 5. TELAIO 6. CESTINO ANTERIORE 7.VITE DI BLOCCO DEL MANUBRIO 8. ATTACCO 9. CAMPANELLO 10.COPERTURA MANUBRIO 11. BARRA DI SICUREZZA 12. TETTUCCIO 13. POGGIAPIEDI 14.SISTEMA DI CONTROLLO DELA DIREZIONE 15. SMANIGLIA RUOTA IL SEGGIOLINO 16. SBARRA PER SPINGERE 17. PORTA BOTTIGLIE 18. SCHIENALE 19. SEDUTA IN TESSUTO 20. VITE CESTINO POSTERIORE 21. CESTINO POSTERIORE 22. ASSEMBLAGGIO RUOTA POSTERIORE

## ASSEMBLAGGIO

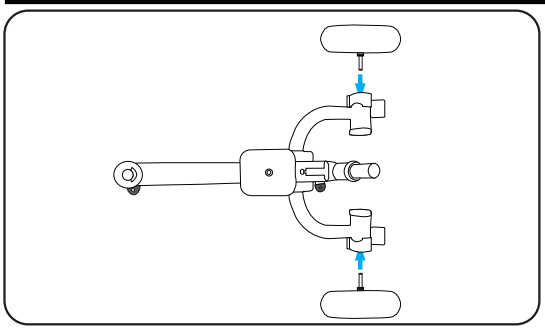

**l. COME IN FOTO,** INSERIRE LE DUE RUOTE POSTERIORI NEL TUBO FINO A SENTIRE UN SUONO DI BLOCCO.

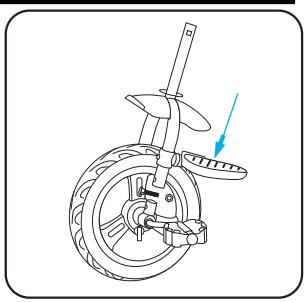

**2. COME IN FOTO,** INSERIRE I POGGIAPIEDI NEI DUE LATI DELLA FORCELLA ANTERIORE. FISSARE CON UNA VITE

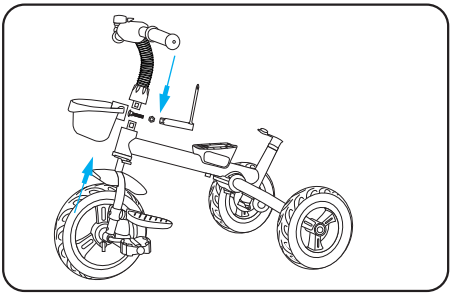

**3. COME IN FOTO,** FISSARE IL GRUPPO RUOTA ANTERIORE AL TELAIO; POSIZIONARE L'ATTACCO DEL MANUBRIO, METTERE IL CESTINO NEL TUBO DELLA FORCELLA ANTERIORE, NEL TUBO DELLA FORCELLA ANTERIORE INSERIRE POI IL MANUBRIO, FISSARE CON UNA VITE; POSIZIONARE IL COPRI MANUBRIO.

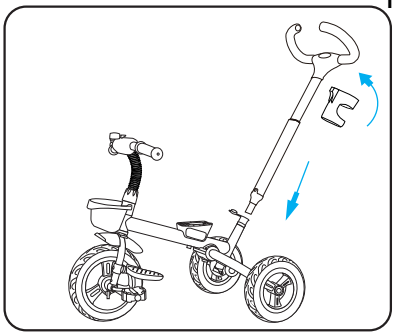

**4. COME IN FOTO,** AGGANCIARE LA SBARRA PER SPINGERE NEL TUBO DEL TELAIO POSTERIORE FINO A SENTIRE UN SUONO DI BLOCCO; METTERE IL PORTABOTTIGLIE SULLA SBARRA.

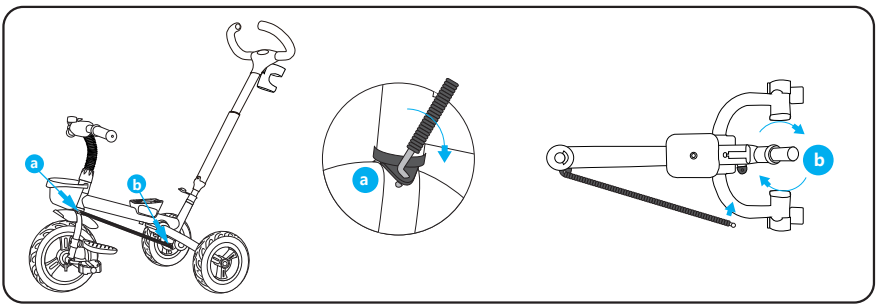


**5. COME IN FOTO**, RIMUOVERE IL DADO DAL SISTEMA DI CONTROLLO DELLA DIREZIONE SUL TELAIO POSTERIORE. METTERE IL FRONTE NEL FORO DELLA FORCELLA ANTERIORE a, MANTENERLO DRITTO, ASSICURARSI DI COLLEGARLO BENE ALLA FORCELLA ANTERIORE; RUOTARE IL TUBO DELLA BARRA, INSERIRLO NEL FORO DEL TUBO b E REGOLARE FINO A POSSIBILITARE IL CONTROLLO DELLA DIREZIONE;

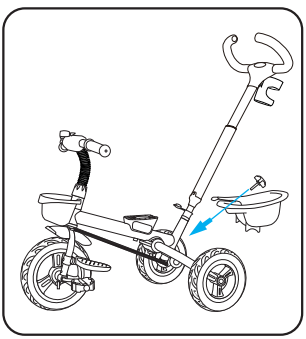

**6. COME IN FOTO.** AGGANCIARE IL CESTINO POSTERIORE ALLA STRUTTURA, FISSARE CON UNA VITE.

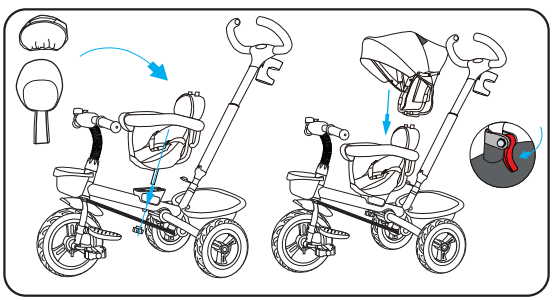

**7. COME IN FOTO,** POSIZIONARE IL PEZZO IN PLASTICA NERA SULLA STRUTTURA, INSERIRE IL BULLONE DEL SEDILE ATTRAVERSO IL FORO, FISSARE CON UNA VITE; AGGANCIARE IL SEGGIOLINO,

**8. COME IN FOTO,** INSERIRE I GANCI DEL TETTUCCIO NEGLI ATTACCHI DELLO SCHIENALE E BLOCCARLO PREMENDO I PEZZI IN PLASTICA GRIGIA.

# TRICYCLE POUR ENFANTS

**370-061**

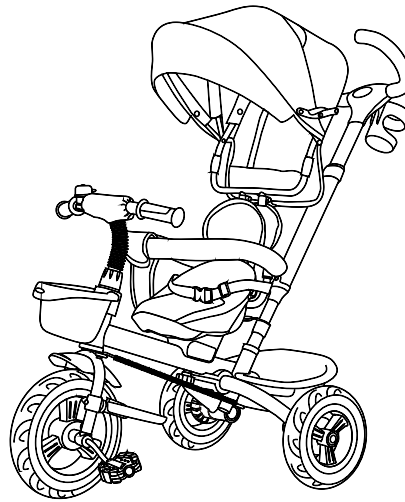

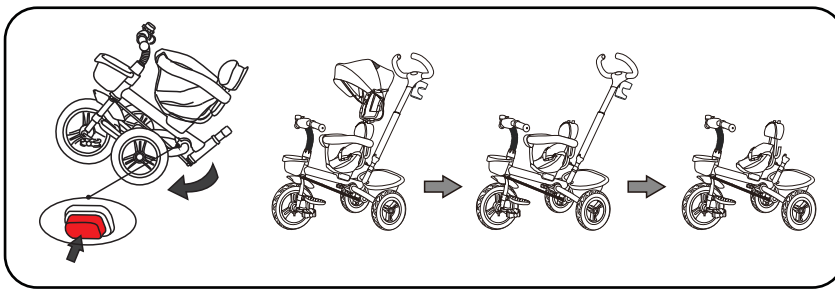

CETTE IMAGE EST POUR REFERENCE
SEULEMENT SELON LES PRODUITS RÉELS

## PRÉCAUTIONS

VEILLEZ LIRE LES INSTRUCTIONS AVANT L'ASSEMBLAGE DU TRICYCLE AFIN D'ÉVITER TOUT DOMMAGE ET BLESSURES À VOTRE BÉBÉ.

## ATTENTION

1. NE LAISSEZ JAMAIS VOTRE ENFANT SANS SURVEILLANCE LORS DE L'UTILISATION.
2. VEUILLEZ INSPECTER SI TOUTES LES PIÈCES SONT MONTÉES CORRECTEMENT AVANT D'UTILISER.
3. CE PRODUIT PEUT ÊTRE UTILISÉ APRÈS AVOIR VÉRIFIÉ TOUTES LES PIÈCES SONT SERRÉES ET ASSEMBLÉES PAR UN ADULTE.
4. ÉVITEZ D'UTILISER UN TRICYCLE OU PROCHE DU SEUIL, DES ESCALIERS OU DES LIEUX IRRÉGULIERS, IL PEUT ENTRAÎNER DES BLESSURES GRAVES.
5. NE PAS UTILISER TRICYCLE SUR L'ALLÉE DE LA PENTE, LA ROUTE OU DE LA RUE.
6. ÉVITEZ DE METTRE LE TRICYCLE DANS L'ENVIRONNEMENT HUMIDE, FROID OU CHAUD PENDANT LONGTEMPS. TENEZ À L'ÉCART DU FEU.
7. NE SURCHARGEZ PAS LE TRICYCLE AVEC PLUS DE 25KGS POIDS.
8. CE TRICYCLE EST ADAPTÉ POUR LES ENFANTS DE 1,5 - 5 ANS.
9. NE LAISSEZ PAS L'ENFANT POUSSER LE TRICYCLE LORSQU'UN BÉBÉ UTILISE.
10. LES SACS EN PLASTIQUE PEUVENT ÊTRE DANGEREUX. TENEZ À L'ÉCART DE LA PORTÉE DES ENFANTS POUR ÉVITER LES RISQUES D'ÉTOUFFEMENT.
11. METTEZ EN ÉVIDENCE LES RISQUES POTENTIELS DE POINTUS OU TRANCHANTS.
12. RAPPELONS QUE LE JOUET DOIT ÊTRE UTILISÉ AVEC PRUDENCE CAR LA QUALITÉ EST NÉCESSAIRE POUR ÉVITER DE TOMBER OU DE COLLISIONS CAUSANT DES BLESSURES À L'UTILISATEUR OU DES TIERS.

## AVERTISSEMENT

1. AVERTISSEMENT! ASSEMBLAGE PAR UN ADULTE!
2. TENEZ À L'ÉCART DE LA RUE ET DE LA ROUTE À MOTEUR, GARDEZ VOS ENFANTS EN VUE.
3. UTILISEZ LE TRICYCLE UNIQUEMENT SUR LA ROUTE SÉCURITAIRE ET CONSERVEZ VOTRE ATTENTION LORS DE L'UTILISATION.
4. TENEZ TOUTES LES PETITES PIÈCES À L'ÉCART DE BÉBÉ POUR ÉVITER L'INGESTION.
5. NE SURCHARGEZ PAS PLUS DE 25KGS.
6. RANGEZ LES SACS EN PLASTIQUE POUR ÉVITER LA SUFFOCATION LORS DE LA LECTURE.
7. JOUEZ CE TRICYCLE CORRECTEMENT.

## AVERTISSEMENT

1. NETTOYAGE: NETTOYEZ LA TRICYCLE PAR UN TISSU DOUX AU LIEU DE LA CIRE POUR AUTOMOBILE OU DE L'EAU ÉVITANT LA DÉGÉNÉRATION.
2. STOCKAGE: TENEZ À L'ÉCART DES INCENDIES, DES AMORTISSEMENTS ET DES AUTRES ZONES À HAUTE TEMPÉRATURE.
3. VEUILLEZ INSPECTER LES VIS PÉRIODIQUEMENT POUR VOUS ASSURER QUE CEUX-CI NE SE DÉCHARGENT PAS.

## NOM DES PIÈCES

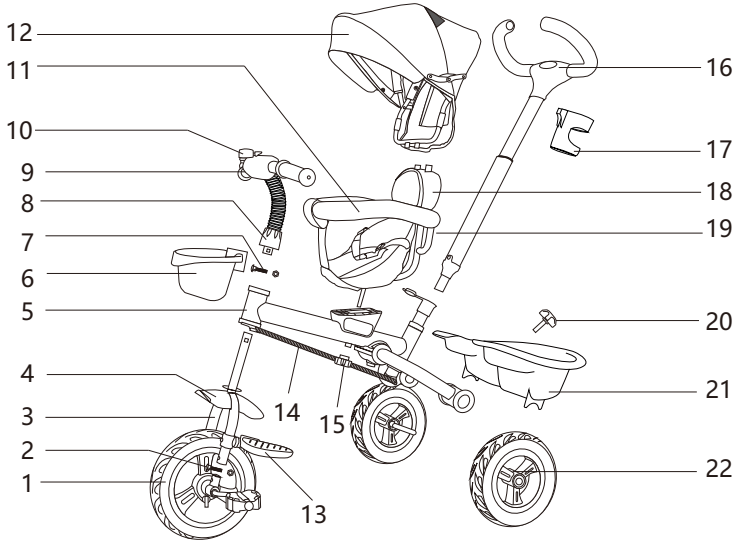


1. ENSEMBLE DE ROUES AVANT 2. VIS DE FIXATION AVANT 3. FOURCHE AVANT 4. PARE-BOUE 5.CADRE PRINCIPAL
6. PANIER AVANT 7. VIS DE FIXATION DE POIGNÉE 8. REVÊTEMENT 9. SONNETTE 10. COUVERCLE DE POIGNÉE 11. GARDE -CORPS
12. AUVENT 13. REPOSE-PIEDS 14. SYSTÈME DE CONTRÔLE 15.DES DIRECTIONS
16. BARRE DE POUSSÉE 17. SUPPORT DE BOUTEILLE 18. DOSSIER 19. TISSU DE SIÈGE 20.VIS DE PANIER ARRIÈRE
21. PANIER ARRIÈRE 22. ENSEMBLE DE ROUES ARRIÈRE

## MONTAGE

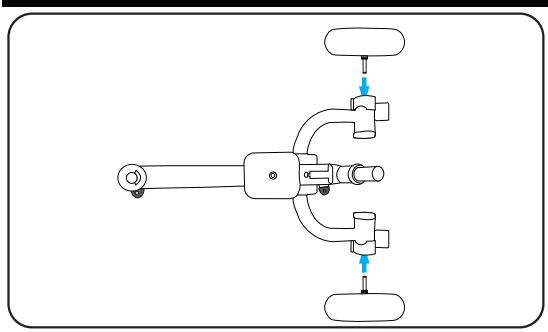

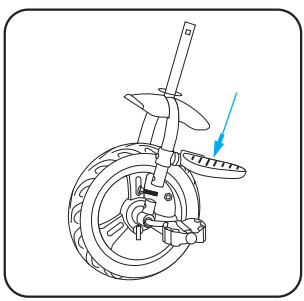

**1.COMME MONTRÉE DANS L'IMAGE,** PLACEZ DEUX ENTENDIEZ LE SON DE VERROUILLAGE.

**2. COMME MONTRÉE DANS L'IMAGE,** INSÉREZ LE PLASTIQUE À DEUX CÔTÉS DANS LE TUBE À FOURCHE AVANT DE DEUX CÔTÉS, FIXEZ-LE AVEC LA VIS.

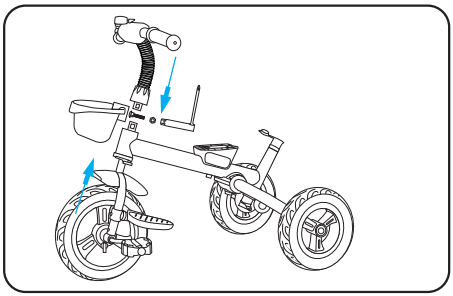

**3. COMME MONTRÉ DANS L'IMAGE,** METTEZ L'ENSEMBLE DE ROUES AVANT DANS LE CADRE PRINCIPAL; METTEZ LA COUVERTURE SUR LA POIGNÉE, LE PANIER SUR LE TUBE HAUT DE LA FOURCHE AVANT, INSÉREZ LE TUBE DE LA POIGNÉE DANS LE TUBE DE FOURCHE AVANT, FIXEZ AVEC LA VIS; DÉPOSEZ LA COUVERTURE.

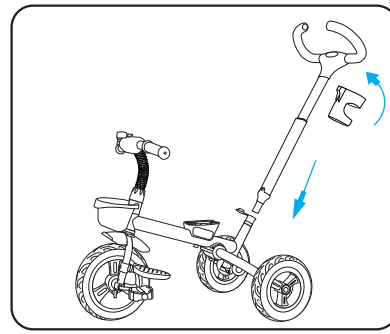

**4. COMME MONTRÉ DANS L'IMAGE,** METTEZ LA BARRE DE POUSSÉE DANS LE TUBE DU CADRE ARRIÈRE JUSQU'À ENTENDRE LE SON DE VERROUILLAGE; METTEZ LA BOUTEILLE SUR LA BARRE DE POUSSÉE.

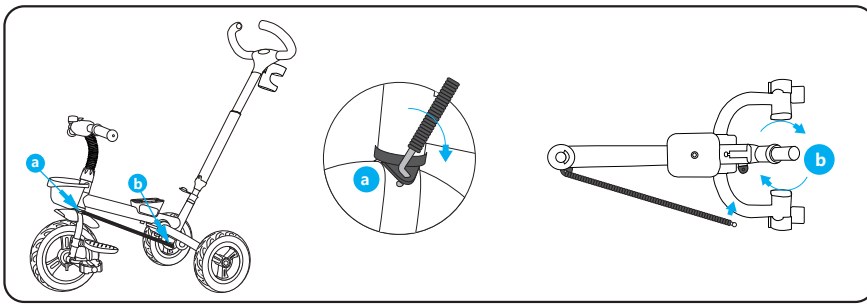


**5. COMME MONTRÉ DANS L'IMAGE,** RETIREZ L'ÉCROU DU SYSTÈME DE CONTRÔLE DE DIRECTION SUR LE CADRE ARRIÈRE. METTEZ LE FRONT DANS LE TROU DE FOURCHE AVANT A, GARDEZ PLAT, ASSUREZ BIEN LA CONNEXION AVEC LA FOURCHE AVANT; TOURNEZ LE TUBE DE LA BARRE DE POUSSÉE, METTEZ LE TROU DU TUBE B ET RÉGLEZ JUSQU'À CE QUE LE SYSTÈME DE CONTRÔLE DE LA DIRECTION ARRIÈRE SOIT PASSÉ DANS LE TROU; FIXEZ-LE AVEC VIS.

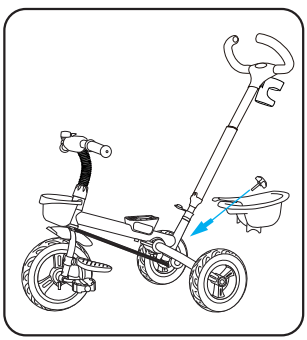

**6. COMME MONTRÉ DANS L'IMAGE,** METTEZ LE PANIER ARRIÈRE SUR LE CADRE, FIXEZ AVEC LA VIS.

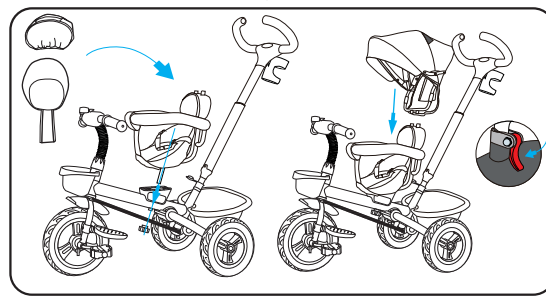

**7. COMME MONTRÉ DANS L'IMAGE,** METTEZ LE PLASTIQUE NOIR SUR LE CADRE, INSÉREZ LE BOULON DE SIÈGE DANS LE TROU, FIXEZ AVEC LA VIS; METTEZ LES TISSUS DE SIÈGE.

**8. COMME MONTRÉ DANS L'IMAGE,** METTEZ LE TUBE D'AUVENT DANS LE TUBE DU DOSSIER, ET APPUYEZ SUR LES DEUX PLASTIQUES GRIS VERROUILLÉS.

# TRICICLO PARA NIÑOS

**370-061**

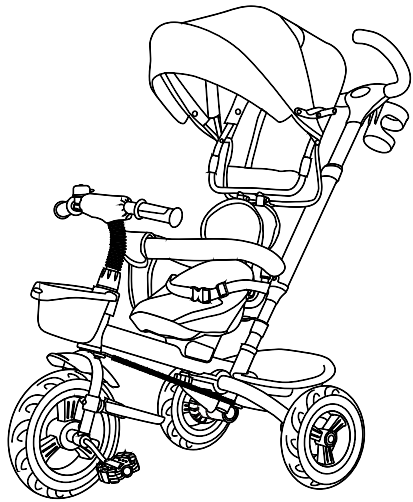

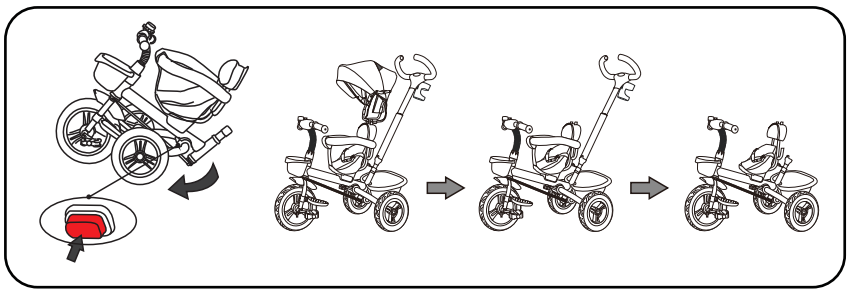

ESTA IMAGEN ES PARA REFERENCIA
SOLO DE ACUERDO CON BIENES REALES.

## ATENCION

POR FAVOR LEE LAS INSTRUCCIÓNES ANTES DE ENSAMBLAR EL TRICICLO, PARA EVITAR DAÑOS Y PERJUICIOS PARA SU NIÑO.

## AVISO

1. NUNCA DEJE A SU NIÑO DESATENDIDO CUANDO ESTÉ EN USO.

2. POR FAVOR REVISE QUE TODAS LAS PIEZAS SE ENSAMBLEN CORRECTAMENTE ANTES DE USAR.

3. ESTE PRODUCTO PUEDE UTILIZARSE DESPUÉS DE GARANTIZAR QUE TODAS LAS PARTES ESTÉN COLOCADAS Y MONTADAS POR UN ADULTO.

4. EVITE EL USO DEL TRICICLO EN O CERCA DEL UMBRAL, ESCALERAS O LUGARES IRREGULARES, PUEDE RESULTAR EN LESIONES GRAVES.

5. NO UTILICE EL TRICICLO EN VIAS CON PENDIENTES, LA CARRETERA O LA CALLE.

6. EVITE PONER EL TRICICLO EN UN ENTORNO HÚMEDO, FRÍO O CALIENTE POR MUCHO TIEMPO. MANTÉNGASE LEJOS DEL FUEGO.

7. NO SOBRECARGUE EL TRICICLO CON MÁS DE 25 KG DE PESO.

8. ESTE TRICICLO ES ADECUADO PARA NIÑOS DE 1.5 A 5 AÑOS DE EDAD.

9. NO PERMITA QUE EL NIÑO PULSE EL TRICICLO CUANDO UN BEBÉ LO ESTÁ UTILIZANDO.

10. LAS BOLSAS DE PLÁSTICO PUEDEN SER PELIGROSAS. MANTÉNLO ALEJADO DEL ALCANCE DE LOS NIÑOS PARA EVITAR LOS PELIGROS DE ASFIXIA.

11. IDENTIFIQUE LOS RIESGOS POTENCIALES DE LOS PUNTOS O BORDES AGUDOS.

12. DEBE RECORDAR DE QUE EL JUGUETE DEBERÁ USARSE CON PRECAUCIÓN, YA QUE SE EXIGE QUE SE HAGAN LAS PRUEBAS NECESARIAS PARA EVITAR CAÍDAS O COLISIONES CAUSANDO LESIONES AL USUARIO O A TERCEROS.

## PRECAUCION

1. ADVERTENCIA! ¡ENSAMBLAJE DEBE SER REALIZADO POR UN ADULTO!

2. MANTÉNLO ALEJADO DE LA CALLE Y CAMINOS CON VEHICULOS DE MOTOR, MANTENGA A SUS NIÑOS A LA VISTA.

3. USE EL TRICICLO SOLAMENTE EN CARRETERA SEGURA Y MANTENGA SU ATENCIÓN MIENTRAS ESTÉ EN USO.

4. MANTENGA ALEJADAS TODAS LAS PIEZAS PEQUEÑAS DEL BEBÉ PARA EVITAR QUE SE INGIERAN.

5. NO SOBRECARGUE MÁS DE 25 KGS.

6. ALEJE LAS BOLSAS DE PLÁSTICO PARA EVITAR ASFIXIA AL JUGAR.

7. JUEGUE ESTE TRICICLO DE FORMA CORRECTA

## ADVERTENCIA

1. LIMPIEZA: LIMPIE EL TRICICLO CON PAÑO SUAVE EN LUGAR DE CERA DE AUTO O AGUA PARA EVITAR DEGENERACION.

2. ALMACENAMIENTO: MANTÉNGALO ALEJADO DEL FUEGO, EL AMPOLLAJE Y OTRAS ÁREAS DE ALTA TEMPERATURA.

3. POR FAVOR INSPECCIONE LOS TORNILLO PERIÓDICAMENTE PARA ASEGURARSE DE QUE NO ESTÁN SUELT

## NOMBRE DE PARTES

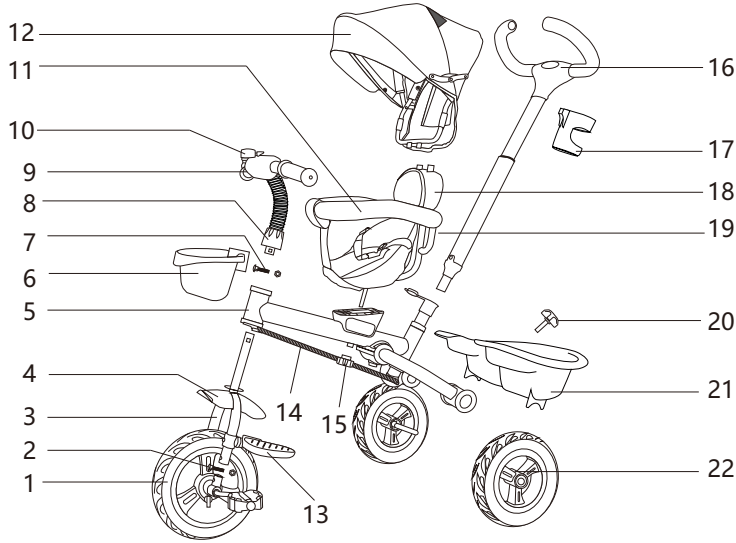


1. MONTAJE DE LA RUEDA DELANTERA. 2. TORNILLO DE LA FIRMA FRONTAL 3. HORQUILLA DELANTERA 4. GUARDABARROS. 5. MARCO PRINCIPAL. 6. CESTA DELANTERA. 7. TORNILLO DE LA FIRMA DE MANO. 8. CAPA SOBREPUESTA. 9. CAMPANA 10. TAPA DE LA MANIJA. 11. BARANDILLA. 12. CANOPY. 13. DESCANSADOR DE PIES. 14. SISTEMA DE CONTROL DE DIRECCIÓN 15. BOTÓN DEL ASIENTO GIRATORIO. 16. BARRA DE EMPUJE. 17. PORTADOR DE LA BOTELLA. 18. RESPALDO. 19. TELA DEL ASIENTO. 20. TORNILLO DE LA CESTA TRASERA. 21. CESTA TRASERA 22. ENSAMBLE DE RUEDA TRASERA.

## INSTALACION

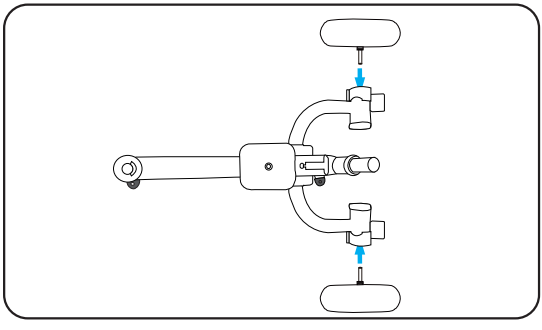

**I. COMO EN LA IMAGEN**, PONGA LAS DOS RUEDAS TRASERAS EN EL TUBO HASTA QUE ESCUCHE EL SONIDO DE BLOQUEO.

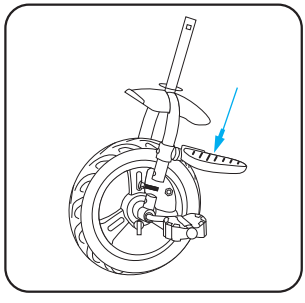

**2. COMO EN LA IMAGEN.** INSERTE LOS DOS LADOS DE PLASTICO DEL TUBO DE LA HORQUILLA DELANTERA, FIJE CON EL TORNILLO

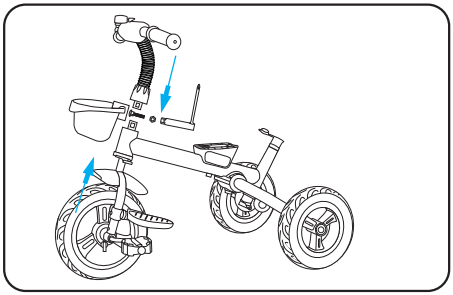

**3. COMO EN LA IMAGEN,** COLOQUE LA RUEDA DELANTERA ENSAMBLE EN EL MARCO PRINCIPAL; COLOQUE LA CAPA SOBREPUESTA SOBRE LA MANIJA, PONGA LA CESTA SOBRE EL TUBO ARRIBA DE LA HORQUILLA DELANTERA, INSERTE EL TUBO DE LA MANIJA EN EL TUBO DE LA HORQUILLA DELANTERA, FIJE CON UN TORNILLO; PONGA EL REVESTIMIENTO.

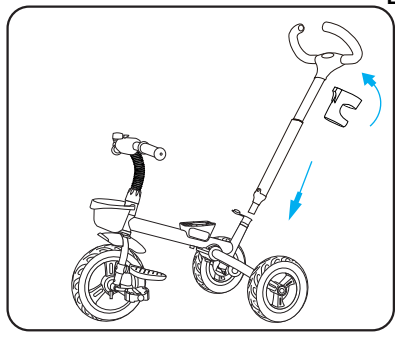

**4. COMO EN LA IMAGEN,** PONGA LA BARRA DE EMPUJE EN EL TUBO DEL MARCO TRASERO HASTA QUE ESCUCHE EL SONIDO DE BLOQUEO; PONGA EL PORTA BOTELLAS EN LA BARRA DE EMPUJE.

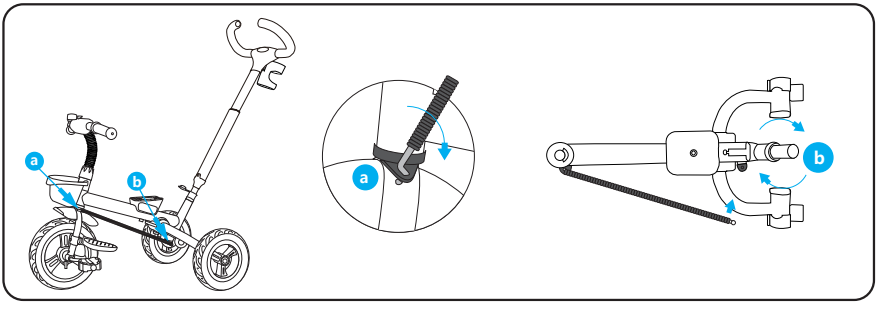


**5. COMO EN LA IMAGEN,** RETIRE LA TUERCA DEL CONTROL DE DIRECCIÓN DE METAL EN EL MARCO TRASERO. PONGA EL FRENTE DE METAL EN EL AGUJERO DE LA HORQUILLA DELANTERA, MANTENLO A PISO, ASEGURESE DE CONECTARLO BIEN CON LA HORQUILLA DELANTERA a; GIRE EL TUBO DE LA BARRA DE EMPUJE, COLOQUE EL ORIFICIO DEL TUBO b AJUSTE HASTA QUE PUEDA PONER EL CONTROL DE DIRECCIÓN TRASERA DE METAL EN EL AGUJERO; FIJE CON EL TORNILLO.

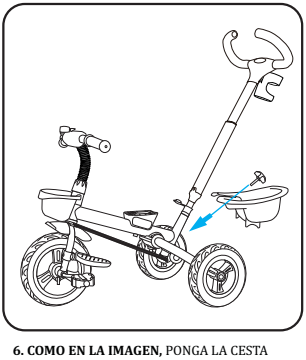

**6. COMO EN LA IMAGEN,** PONGA LA CESTA TRASERA EN EL MARCO, FIJE CON EL TORNILLO.

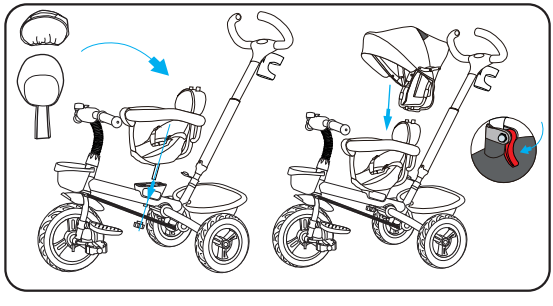

**7. COMO EN LA IMAGEN,** COLOQUE EL PLÁSTICO NEGRO EN EL MARCO, INSERTE EL PERNO DEL ASIENTO A TRAVÉS DEL AGUJERO, FIJE CON EL TORNILLO; PONGA LAS TELAS DEL ASIENTO.

**8. COMO EN LA IMAGEN,** PON EL TUBO DE CANOPY EN EL TUBO DE RESPALDO Y PRESIONE LOS DOS PLÁSTICOS GRISES CON BLOQUEO.

## UK

If you have any questions, please contact our customer care center.
Our contact details are below:

0044-800-240-4004

enquiries@mhstar.co.uk

IMPORTER ADDRESS:
MH STAR UK LTD
Unit 27, Perivale Park,
Horsenden lane South
Perivale, UB6 7RH
MADE IN CHINA

## ES

Si tiene alguna pregunta, comuníquese con nuestro Centro de Atención al Cliente.
Nuestros datos de contacto son los siguientes:

0034-931294512

atencioncliente@aosom.es

IMPORTADOR:
SPANISH AOSOM, S.L.
C/ ROC GROS, Nº 15. 08550, ELS HOSTALETS DE BALENYÀ, SPAIN.
B66295775
WWW.AOSOM.ES
ATENCIONCLIENTE@AOSOM.ES
TEL: 931294512
HECHO EN CHINA

## FR

Si vous avez la moindre question, veuillez contacter notre centre d'assistance à la clientèle.
Nos coordonnées sont les suivantes:

0033-1-84166106

aosom@mhfrance.fr

Importé par:
MH France
2, rue Maurice Hartmann
92130 Issy-les-Moulineaux
France
Fabriqué en Chine

## IT

In caso di dubbio, si prega di contattare il nostro centro assistenza clienti.
I nostri dettagli di contatto sono di seguito:

0039-0249471447

clienti@aosom.it

IMPORTATO DA:
AOSOM Italy srl
Centro Direzionale Milanofiori
Strada 1 Palazzo F1
20057 Assago (MI)
P.I.: 08567220960
FATTO IN CINA

Aosom