Vinsetto

INcbb068_US_CA

921-614V00

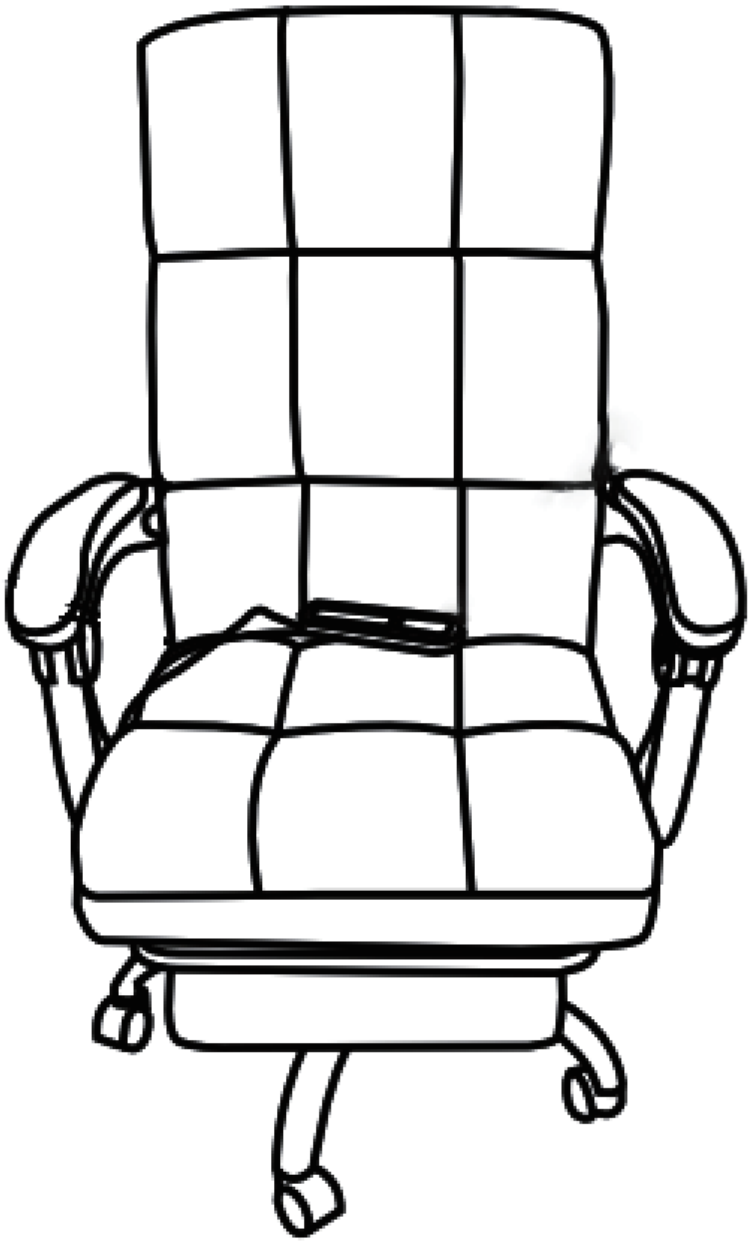

FR: INSTRUCTIONS D'ASSEMBLAGE

EN: ASSEMBLY INSTRUCTION

FR: IMPORTANT : A LIRE ATTENTIVEMENT ET À CONSERVER POUR CONSULTATION ULTÉRIEURE.
EN: IMPORTANT, RETAIN FOR FUTURE REFERENCE: READ CAREFULLY.

EN

OFFICE CHAIR

IMPORTANT, RETAIN FOR FUTURE REFERENCE: READ CAREFULLY

SAFETY INFORMATION

- The intended use:This product is intended for indoor use only. Used for work and study.
- Maximum weight: 120 KG
- To prevent the chair falling, make sure that the weight is evenly distributed.
- Remove all parts from the box and make sure all parts are included before assembly.
- Keep your feet always on the floor and do not press your head on the headrest when you recline the chair.
- When you adjust the backrest, make sure your fingers are safe and out of harm's way.
- To avoid damage, never pull fast and strongly in your house.
- This chair is designed to sit only and nothing else.
- Don’t use it as a base or as a ladder.
- Don’t sit in the arms of the chair.
- This chair is designed to seat only one person at same time.
- If some parts are missing, damaged or worn, stop using it immediately.
- Avoid direct sunlight on the chair so that the plastic components won’t become brittle.
- Your chair is equipped with rollers for textile floor coverings. If the chair is used on hard floors, e.g. hardwood floors, laminate, PVC , or tile, the rollers should be replaced for safety purposes, since these floors require the use of different rollers.

Warning! Only trained personnel may replace or repair components for height adjustment of seating furniture with energy storage.

MAINTENANCE INSTRUCTIONS

- Clean with vacuum cleaner.
- Wipe with a fabric dampened with water.

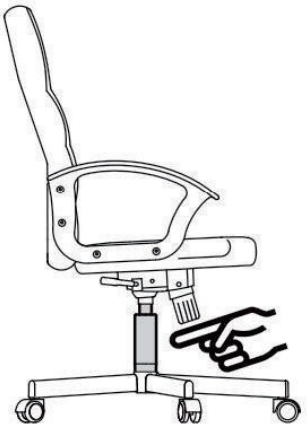

FR

CHAISE DE BUREAU

IMPORTANT - CONSERVEZ CES INFORMATIONS POUR VOTRE CONSULTATION ULTÉRIEURE: LISEZ ATTENTIVEMENT

ATTENTIVEMENT

INFORMATIONS SUR LA SÉCURITÉ

- Utilisation recommandée : Le produit est destiné à un usage exclusivement en intérieur. Pour le travail et les études.
- Poids maximum:120 kg
- Pour éviter que le fauteuil ne tombe, assurez-vous que le poids est réparti uniformément.
- Retirez toutes les pièces de la boîte et assurez-vous que toutes les pièces sont incluses avant l'assemblage.
- Gardez toujours les pieds sur le sol et n'appuyez pas votre tête sur l'appui-tête lorsque vous inclinez le fauteuil.
- Lorsque vous ajustez le dossier, assurez-vous que vos doigts sont en sécurité et hors de danger.
- Pour éviter tout dommage, ne tirez jamais vite et fort dans votre maison.
- Cette chaise est conçue pour s’asseoir uniquement et rien d’autre.
- Ne l’utilisez pas comme base ou comme échelle.
- Ne vous asseyez pas sur les accoudoirs de la chaise.
- Cette chaise est conçue pour accueillir une seule personne à la fois.
- Si certaines pièces manquent, sont endommagées ou usées, arrêtez de les utiliser immédiatement.
- Éviter les rayons directs du soleil sur le fauteuil afin que les pieces en plastique ne deviennent pas fragiles.
- Votre chaise est équipée de roulettes pour les revêtements de sol textiles. Si la chaise est utilisée sur des sols durs, par exemple des sols en bois dur, en stratifié, en PVC ou en carrelage, les rouleaux doivent être remplacés pour des raisons de sécurité, car ces sols nécessitent l'utilisation de rouleaux différents.

Attention! Le remplacement et la réparation des pièces pour le réglage de la hauteur du fauteuil avec accumulateurs d'énergie ne doivent être effectués que par du personnel qualifié.

CONSIGNES D'ENTRETIEN

- Nettoyer avec un aspirateur.
- Essuyez avec un tissu humidifié avec del'eau.

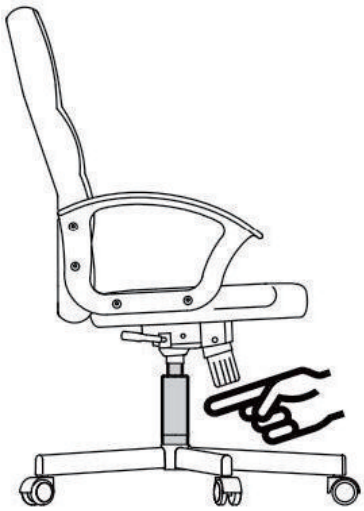

PARTS

A x 1

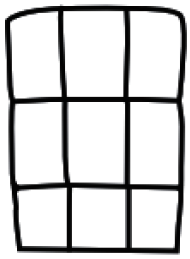

B x 1

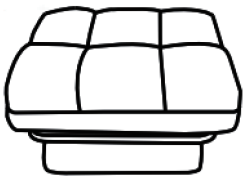

C x 1

D x 1

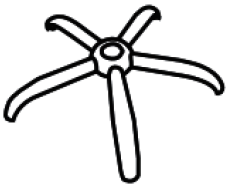

E x 1

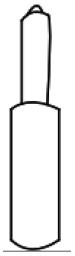

F x 5

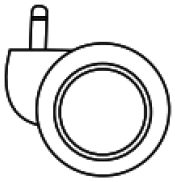

G x 2

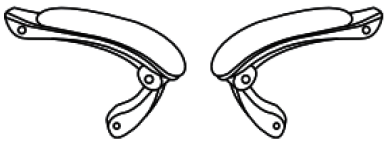

L R

H x 1

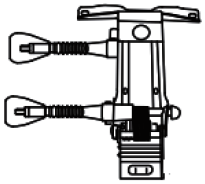

I x 1

HARDWARE

J x 4

K x 4

M6*20

L x 2

M8*20

M x 4

M6*25

N x 4

M8*40

O x 1

Note : Do not tighten bolts fully until all parts are connected!
Note : Ne serrez pas les boulons à fond tant que toutes les pièces ne sont pas connectées!
Hinweis: Ziehen Sie die Schrauben erst fest an, wenn alle Teile verbunden sind!
Nota: non serrare completamente i bulloni fino a tutte le parti non sono ancora collegate!
Nota: No apriete los tornillos completamente hasta que todas las partes están conectadas!

N x 4

01

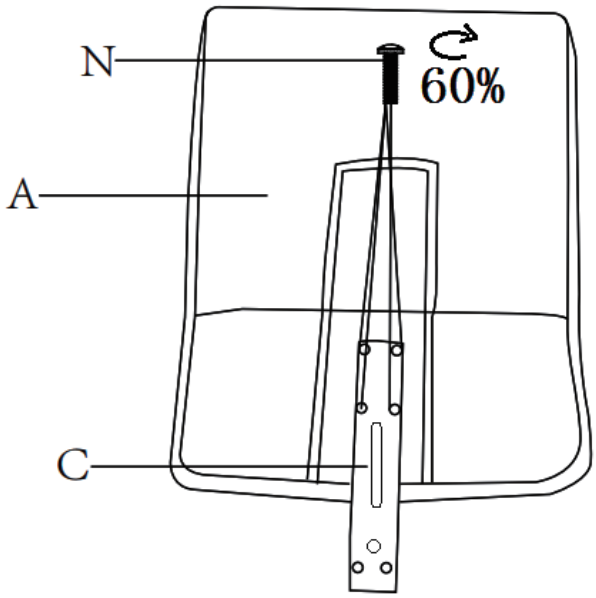

02

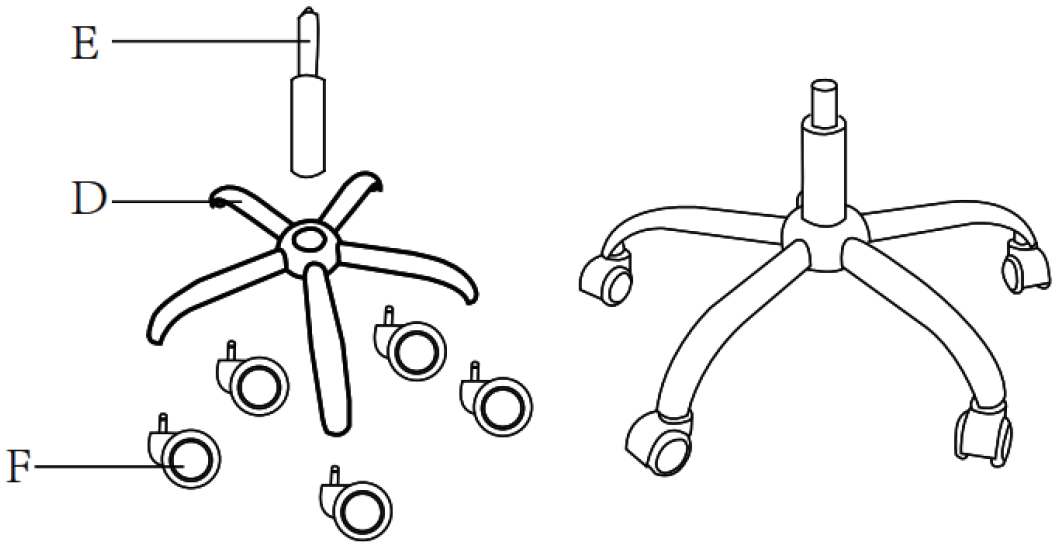

K x 4

03

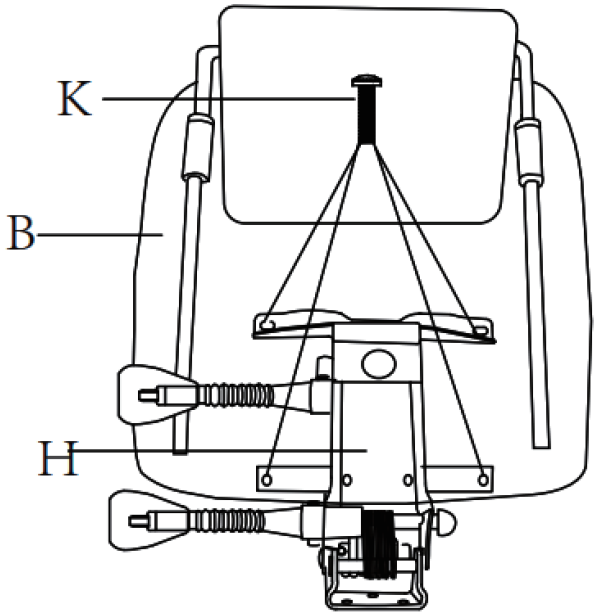

L x 2

04

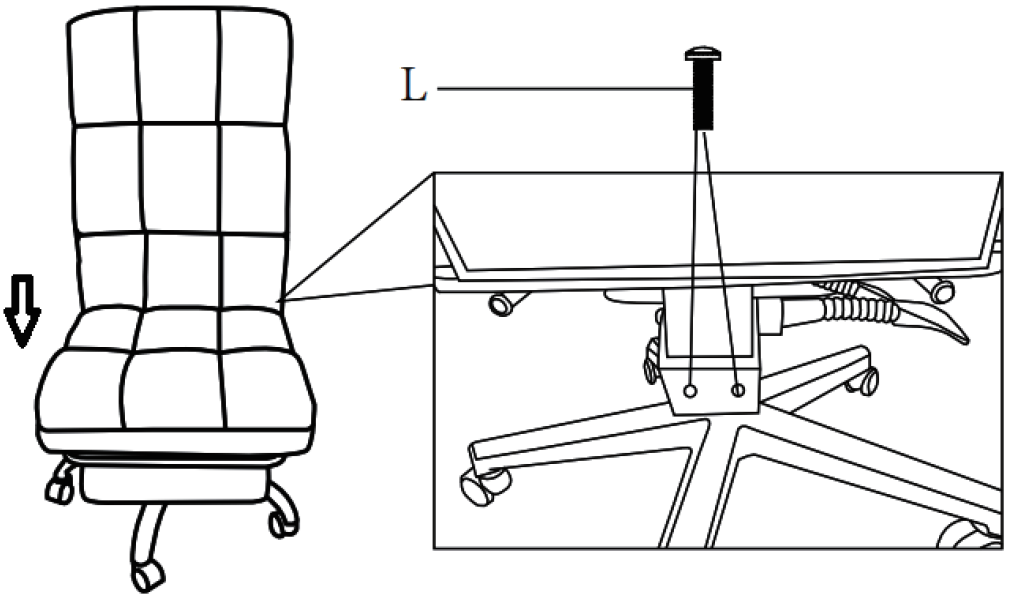

J x 4

M x 4

05

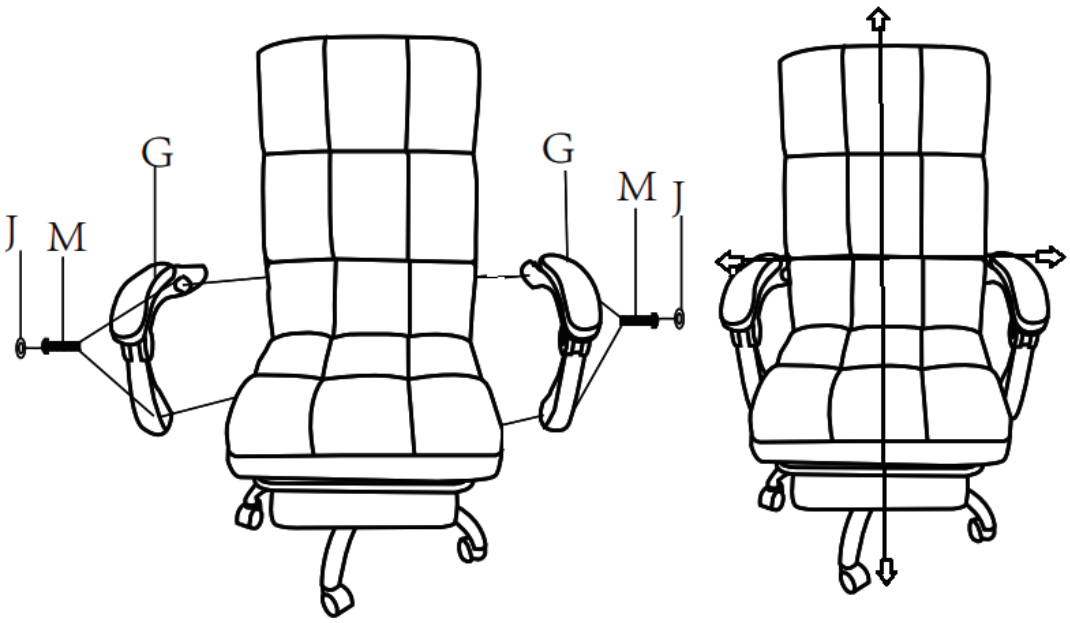

Done

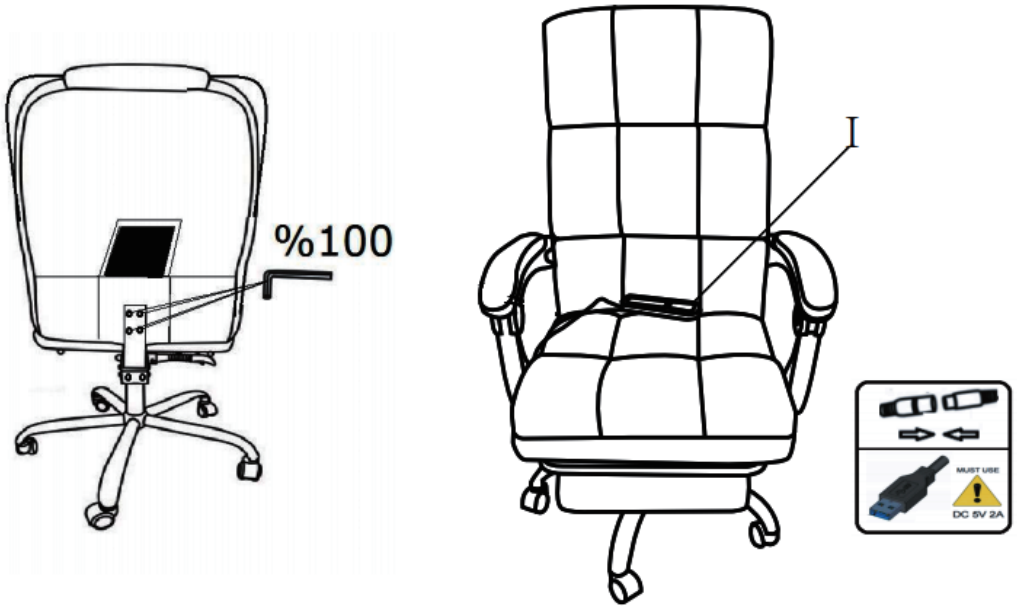

EN

Operating Instructions

Warning and Disclaimer

This appliance can be used by children aged from 8 years and above and persons with reduced physical, sensory or mental capabilities or lack of experience and knowledge if they have been given supervision or instruction concerning use of the appliance in a safe way and understand the hazards involved.Children shall not play with the appliance.Cleaning and user maintenance shall not be made by children without supervision.It must only be supplied at SELV.The appliance is not to be used if there are signs of damage.The appliance is not to be used for warming animals.Outdoor shoes must be removed before use.The appliance has a heated surface. Persons insensitive to heat must be careful when using the appliance.

All the commodity, retailer and user are bound by the following warning and disclaimer. The commodity purchaser shall know clear the adaptability of he/she using the product, as well as considering all the risks and liabilities caused hereby. He/she shall be sure that he/she has fully understood the features and functions of the product and willing to use the product and assume corresponding responsibilities.

I. Precautions for safety maintenance

Precautions for safety maintenance are to prevent you and other users from being damaged or hurt and guarantee safety use. Users shall know this point.

1. Vinsetto shall not bear any compensation liabilities for the loss and damage caused to the user or the third party owing to improper use of product or accessories or any compensation liabilities for the loss and damage to the parts owing to intentional damage and (or) crash.
2. Prior to use, please read the Instructions carefully for operating correctly. After reading, the users shall keep it well for reference at any time.
3. Anyone during medical treatment can use the product after obtaining the instruction of the doctor to avoid the occurrence of accident or bad effect.
4. Children are forbidden to use or sit on the massage armchair for playing, or else it may cause accident or hurt.
5. If you use the accessories bought from the accessory market rather than that provided by Vinsetto to repair, replace the normal rapid wear components and/or manual control circuit parts, it may cause mismatching of manual control performance, and even failure of normal operation. Vinsetto shall not be responsible for it.
6. Vinsetto does its utmost to guarantee the accuracy of product operation manual. However, these printed files and texts may include incorrect technology or printing error, Vinsetto will not be responsible for the appropriateness of the information and text, or the error in these files and texts. We reserve the right of revising technical parameters of the Specification and installation figures.

7. If the massage armchair doesn’t work or is observed to be abnormal, please stop using it immediately and contact the retailer.
8. If the users feel abnormal in use, please stop using it immediately;
9. Please use it in a dry and ventilated place without direct sunshine. For the human body fitness, the massage each time should be as better as for at most 30 minutes.
10. The moron and disable who cannot express their wills cannot use the massage armchair by themselves.
11. Please don’t use the product when the power or power plug is damaged. Or else, it may cause electric shock or short circuit or even fire accident. In this case, please contact the retailer, agent or manufacturer for repairing and replacement;
12. Prior to use, please match the hand controller with power USB plug and then put through the power. After that, touch the power switch to start massaging. When stopping the machine, please firstly turn off the main power, and then pull out the power USB plug and at last pull out the hand controller plug.
13. Please don’t use diluents such as ethyl alcohol and gasoline to clean the massage armchair.

II. Warnings

1.If the product is idle for a long time, please cut off the power.
2.If the power line is damaged, please don’t dismantle it by yourself. It must be replaced or repaired by our company or the retailer designated by our company.
3.When the leather sheath or cloth sheath is damaged, please replace it immediately and don’t use it any more to avoid other damage.
4.Please don’t immerse the controller in the water or impose heavy load on the controller to avoid the failure of hand controller.
5.People who suffer from varies diseases, feel ill or pregnant cannot use the product.
The above agreement is applicable to all the Vinsetto products and Vinsetto enjoys the final power of interpretation.

Prior to use, please firstly connect controller, and then connect the power plug. Touch the power switch lightly, the product starts working. When stopping using it, please firstly turn off the controller and then pull out the USB from the outlet.

1.output, DC5V, 2000mA.
2.The product is 3-way motor massage core. Pull through it, it is in standby state. Users can realize the function control through the hand controller. The preset time of the product is 15 minutes.
3.“Power” key: soft on-off key. In the standby state, press the start key, the power indicator lamp LED is normally on, press it again, it enters the standby state.
4.“Strength” key: it has three-gear strength regulation key. Press the key, the strength indication lamp will flicker and the strength will change as per the sequence: weak-moderate-strong in turn.
5.“Mode” key: it has five-mode switchover key. When the vibrating motor is in a start state, the key can realize vibrating mode switchover, such as P1→P2→P3→P4→P5→P1……and the corresponding indication lamp will be on in certain mode.
6. The Back button and the Lumbar button are the switch buttons of the vibration motor of the massage part respectively;
7.The default preset time of the product is 15 minutes. After it is used for 15 minutes, the product will shut down automatically for protection.

FR

Instructions d'Utilisation

Avertissement et Clause de non-responsabilité

Cet appareil peut être utilisé par des enfants à partir de 8 ans et par des personnes ayant des capacités physiques, sensorielles ou mentales réduites ou manquant d'expérience et de connaissances, à condition qu'ils soient supervisés ou qu'ils aient reçu des instructions concernant l'utilisation de l'appareil en toute sécurité et qu'ils comprennent les dangers encourus. Les enfants ne doivent pas jouer avec l'appareil. Le nettoyage et l'entretien ne doivent pas être effectués par des enfants sans surveillance. Il doit être alimenté uniquement en SELV. L'appareil ne doit pas être utilisé s'il présente des signes de dysfonctionnement. Les animaux ne doivent pas être réchauffés avec l'appareil. Avant toute utilisation, il faut enlever ses chaussures d'extérieur. L'appareil est pourvu d'une surface chauffante. Les personnes sensibles à la chaleur doivent être prudentes lors de l'utilisation de l'appareil.

Tous les détaillants et utilisateurs du produit sont liés par l'avertissement et la clause de non-responsabilité suivants. L'acheteur d'un produit doit être conscient de l'adaptabilité de l'utilisation de ce produit, ainsi que des risques et des responsabilités qui en découlent. Il devra s'assurer de bien comprendre les caractéristiques et les fonctions du produit et être prêt à utiliser le produit et à en endosser les responsabilités.

I. Précautions de maintenance pour la sécurité

Les précautions de maintenance de sécurité ont pour but d'éviter que vous et les autres utilisateurs ne soient endommagés ou blessés et de garantir la sécurité d'utilisation. Les utilisateurs sont tenus de connaître ces précautions.

1.Vinsetto ne supportera aucune responsabilité de compensation pour la perte et les dommages causés à l'utilisateur ou à une tierce partie en raison d'une mauvaise utilisation du produit ou des accessoires ni aucune responsabilité de compensation pour la perte et les dommages aux pièces en raison d'un dommage intentionnel et (ou) d'un accident.

2.Avant l'utilisation, veuillez lire attentivement les instructions pour une utilisation correcte. Après l'avoir lu, les utilisateurs doivent le conserver pour s'y référer à tout moment.

3.Toute personne sous traitement médical peut utiliser le produit après avis du médecin afin d'éviter tout accident ou effet indésirable.

4.Il est interdit aux enfants d'utiliser ou de s'asseoir sur le fauteuil de massage pour jouer, au risque de provoquer un accident ou une blessure.

5.Si vous utilisez des accessoires achetés sur le marché secondaire plutôt que ceux fournis par Vinsetto pour réparer, remplacer les composants d'usure rapide normale et/ou les pièces du circuit de commande manuelle. Cela peut entraîner un déphasage de la performance de la commande manuelle, voire une défaillance du fonctionnement normal. Vinsetto ne saurait en être tenu responsable.

6.Vinsetto ne ménage aucun effort pour garantir l'exactitude du manuel d'utilisation du produit. Cependant, ces fichiers et textes imprimés peuvent inclure une technologie incorrecte ou une erreur d'impression, Vinsetto ne sera pas responsable de la pertinence de l'information et du texte, ou de l'erreur dans ces fichiers et textes. Nous nous réservons le droit de réviser les paramètres techniques de la spécification et les figures d'installation.
7.Si le fauteuil de massage ne fonctionne pas ou si une anomalie est constatée, veuillez cesser immédiatement de l'utiliser et contacter le revendeur.
8.Si les utilisateurs ressentent une sensation anormale lors de l'utilisation, veuillez cesser immédiatement de l'utiliser ;
9.Veuillez l'utiliser dans un endroit sec et ventilé, sans soleil direct. Pour la remise en forme du corps humain, le massage à chaque fois doit être aussi bon que pendant au maximum 30 minutes.
10.Les personnes débiles et handicapées qui ne peuvent pas exprimer leur volonté ne peuvent pas utiliser le fauteuil de massage par elles-mêmes.
11.Veuillez ne pas utiliser le produit lorsque l'alimentation ou la prise électrique est endommagée. Sinon, cela peut provoquer un choc électrique ou un court-circuit, voire un accident d'incendie. Dans ce cas, veuillez contacter le détaillant, l'agent ou le fabricant pour la réparation et le remplacement ;
12.Avant l'utilisation, veuillez faire correspondre la manette avec la prise USB d'alimentation, puis mettez-la sous tension. Après cela, appuyez sur l'interrupteur d'alimentation pour commencer le massage. Lorsque vous arrêtez la machine, veuillez d'abord couper l'alimentation principale, puis retirer la fiche d'alimentation USB et enfin retirer la fiche du contrôleur manuel.
13.Veuillez ne pas utiliser de diluants tels que l'alcool éthylique et l'essence pour nettoyer le fauteuil de massage.

II. Avertissements

1.Si le produit est inutilisé pendant une longue période, veuillez couper l'alimentation.
2.Si le câble d'alimentation est endommagé, ne le démontez pas vous-même. Elle doit être remplacée ou réparée par notre société ou par le détaillant désigné par notre société.
3.Lorsque la gaine en cuir ou la gaine en tissu est endommagée, veuillez la remplacer immédiatement et ne plus l'utiliser pour éviter d'autres dommages.
4.Veuillez ne pas immerger le contrôleur dans l'eau ou lui appliquer une charge lourde afin d'éviter une défaillance du contrôleur manuel.
5.Les personnes qui souffrent de maladies variées, qui sont indisposées ou qui sont enceintes ne peuvent pas utiliser le produit.
L'accord ci-dessus est applicable à tous les produits Vinsetto et Vinsetto se réserve le droit d'interprétation final.

Avant l'utilisation, veuillez d'abord connecter le contrôleur, puis la fiche d'alimentation. Appuyez légèrement sur l'interrupteur d'alimentation, le produit commence à fonctionner. Lorsque vous cessez de l'utiliser, éteignez d'abord le contrôleur, puis retirez la clé USB de la prise.

1.Sortie : DC5V, 2000mA.
2.Le produit est un noyau de massage à moteur à 3 voies. En tirant dessus, il est en état de veille. Les utilisateurs peuvent réaliser le contrôle de la fonction par le biais du contrôleur manuel. La durée prédéfinie du produit est de 15 minutes.
3.Touche "Alimentation" : Touche de mise en marche et d'arrêt. En état de veille, appuyez sur la touche de démarrage, le voyant lumineux d'alimentation s'allume normalement. Appuyez à nouveau sur cette touche pour passer en état de veille.
4.Touche " Intensité " : Il s'agit d'une touche de réglage de l'intensité à trois vitesses. Appuyez sur la touche, le voyant lumineux d'intensité clignote et l'intensité change alternativement selon l'ordre suivant : faible-modéré-fort.
5. Touche "Mode" : Ce bouton permet de passer à cinq modes. Lorsque le moteur vibrant est en état de démarrage, la touche permet de réaliser le changement de mode de vibration, tel que P1→P2→P3→P4→P5→P1.....et le voyant correspondant s'allumera selon le mode choisi.
6. Le bouton Retour et le bouton Lumbar sont respectivement les boutons de commutation du moteur de vibration de la partie massage ;
7. La durée prédéfinie par défaut de l'appareil est de 15 minutes. Après 15 minutes d'utilisation, le produit s'éteint automatiquement pour des raisons de protection.